8843

Pneu matic

LEGO

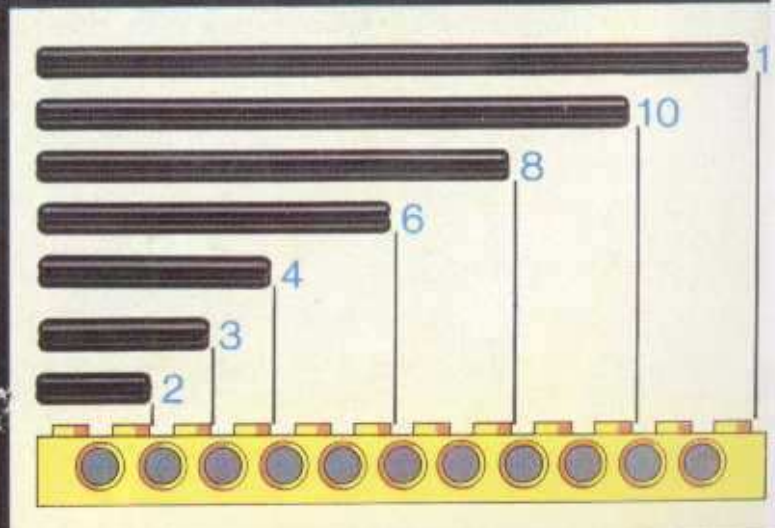

Pneumatic

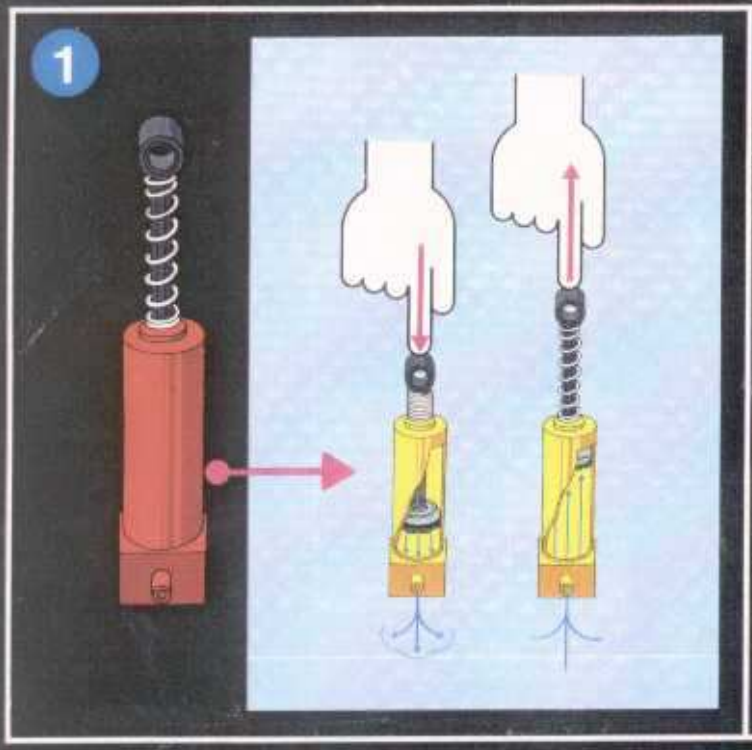

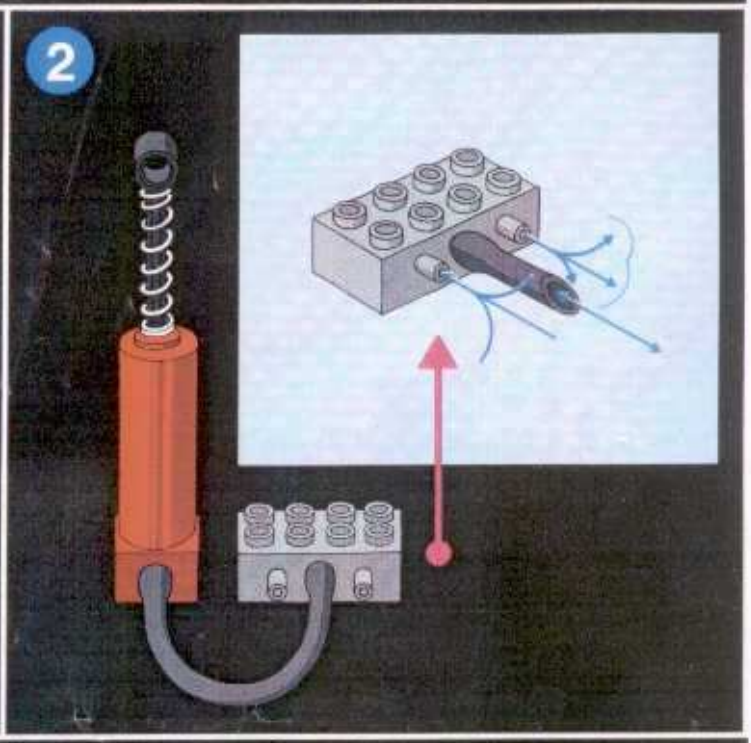

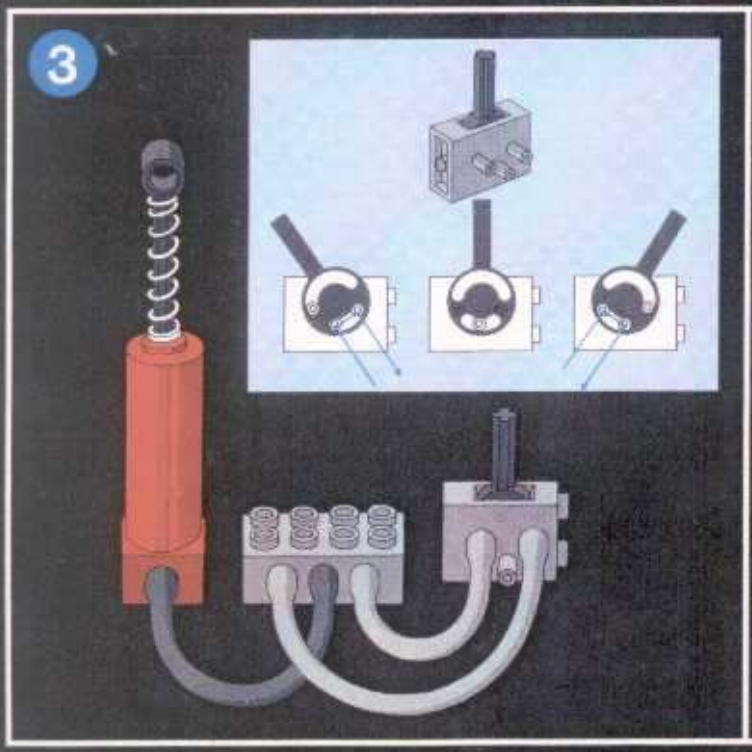

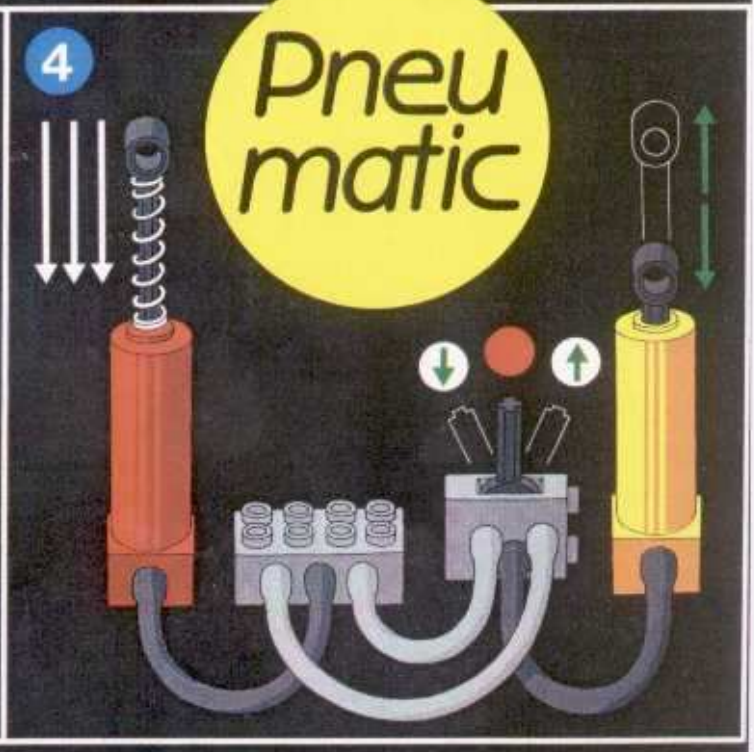

2

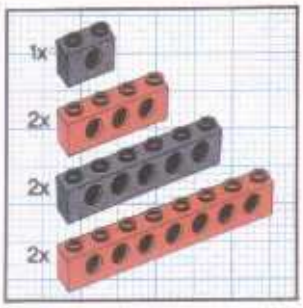

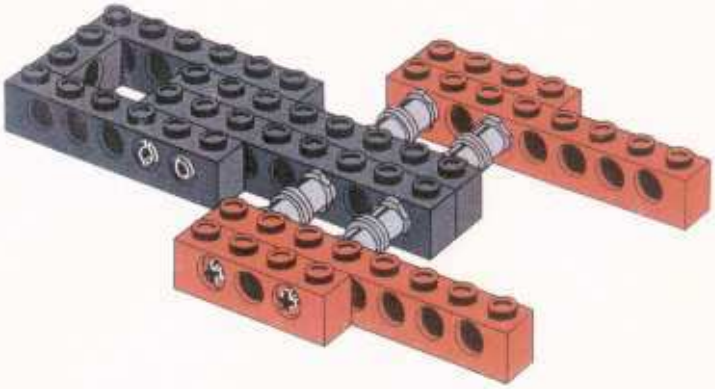

3

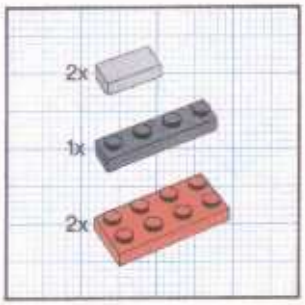

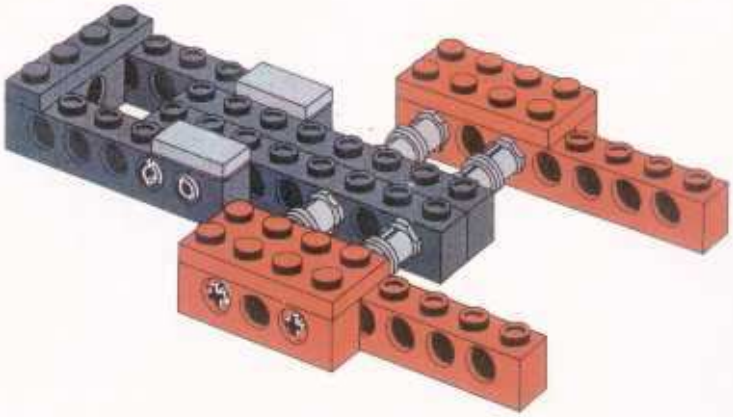

4

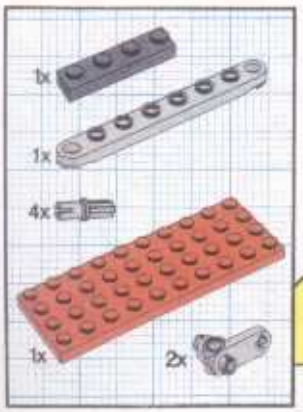

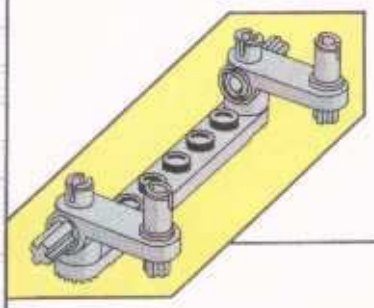

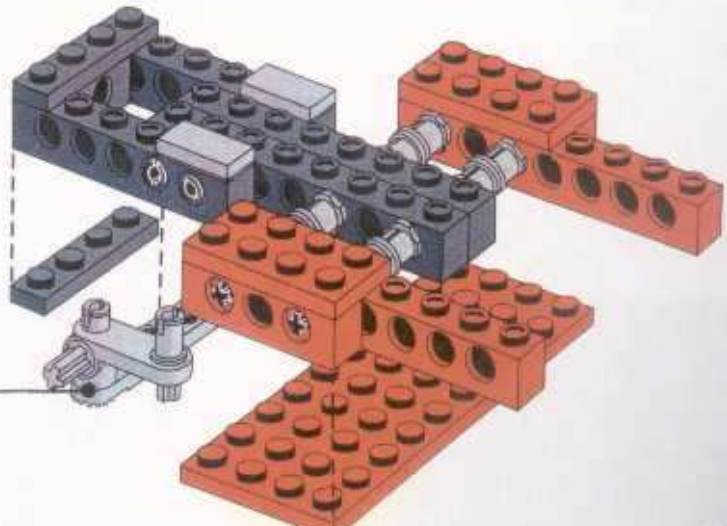

5

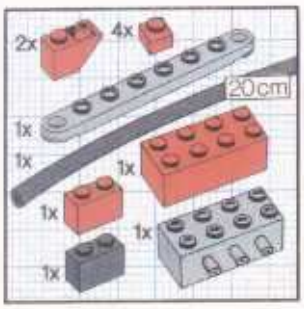
2x
4x
20cm
1x
1x
1x
1x
1x
1x

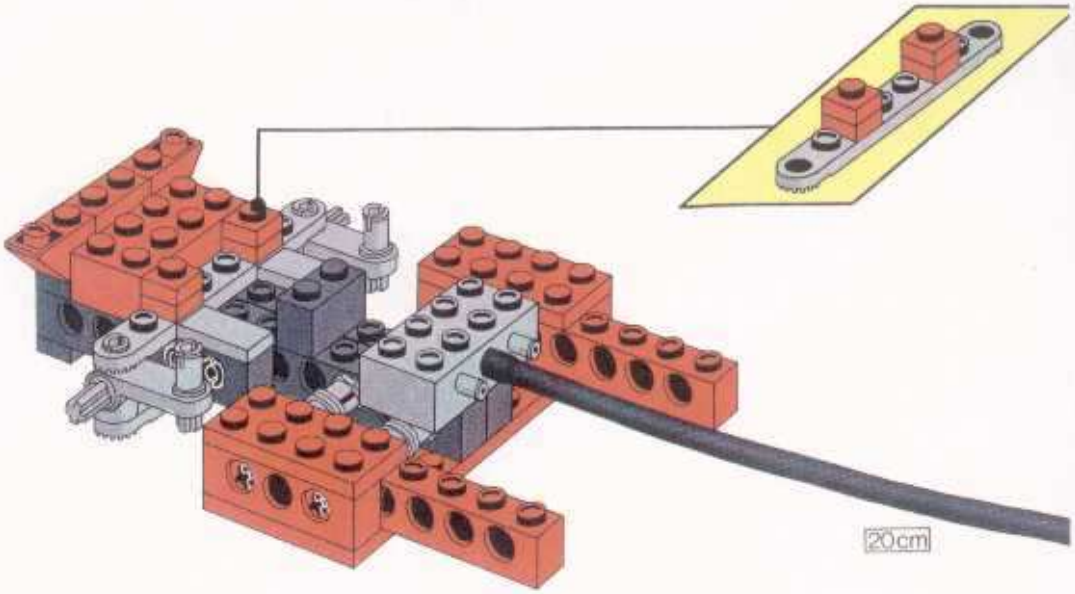
20cm

6

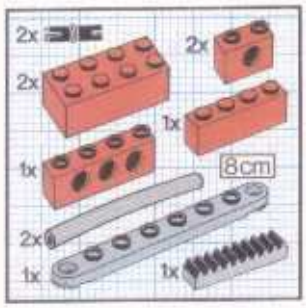
2x
2x
2x
1x
1x
8cm
2x
1x
1x

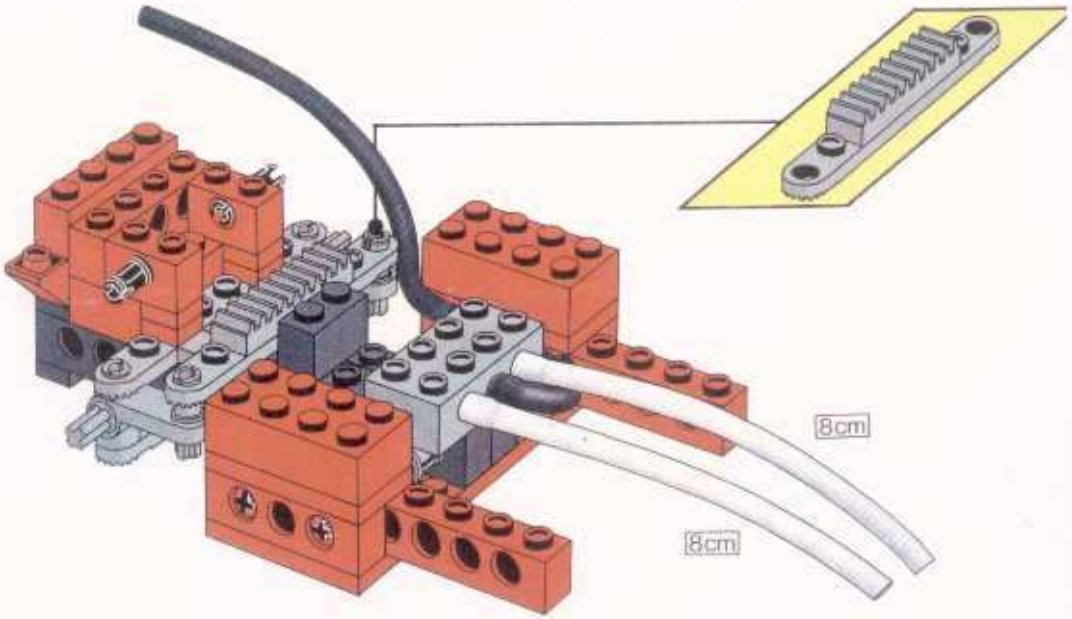
8cm
8cm

7

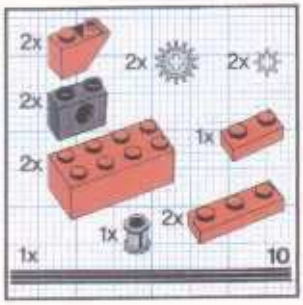
2x
2x
2x
2x
2x
1x
1x
2x
1x
10

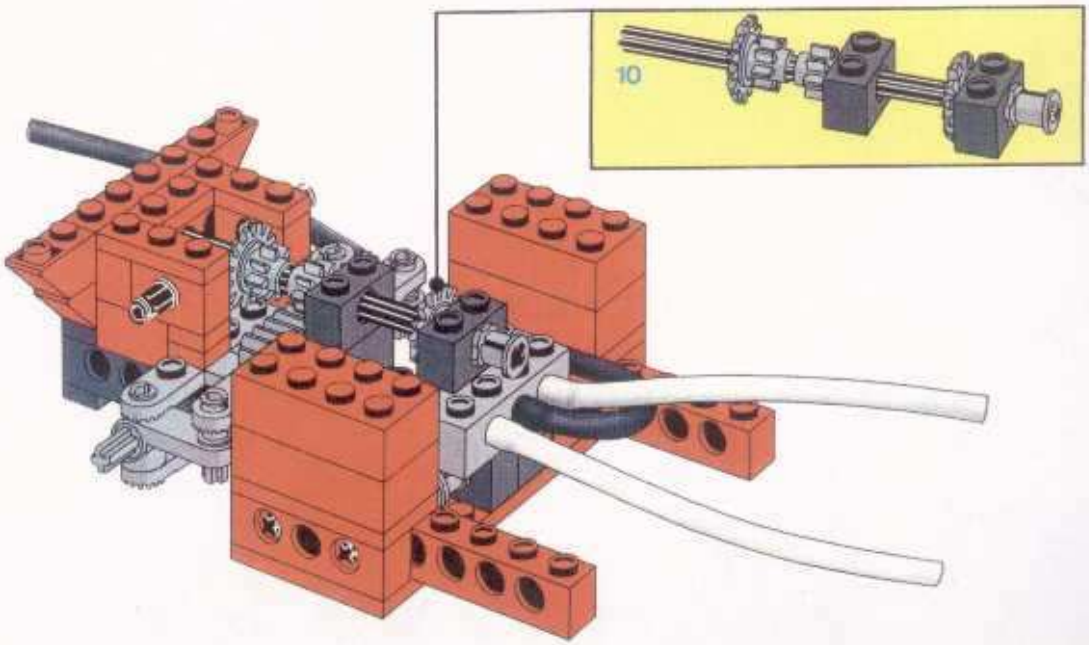
10

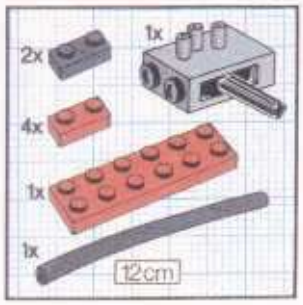
2x
1x
4x
1x
1x
12cm

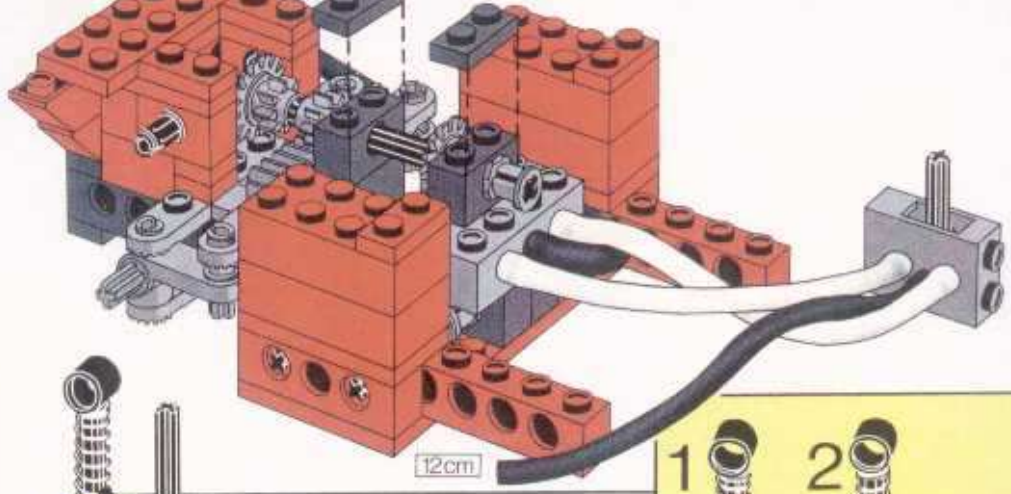
12cm

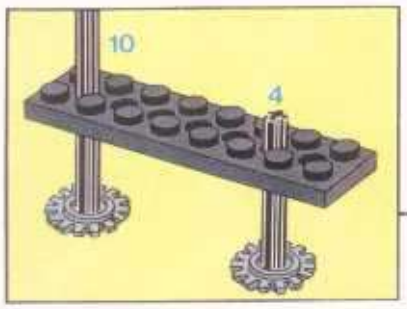
10
4

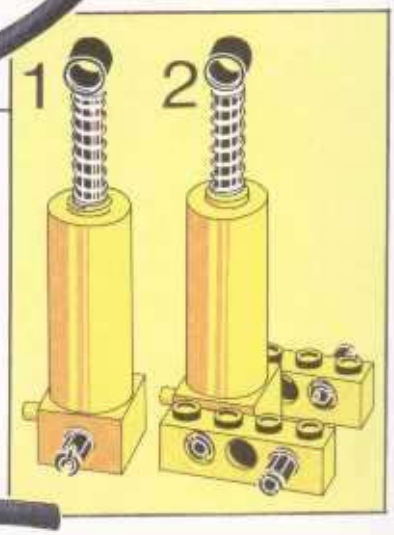
1
2

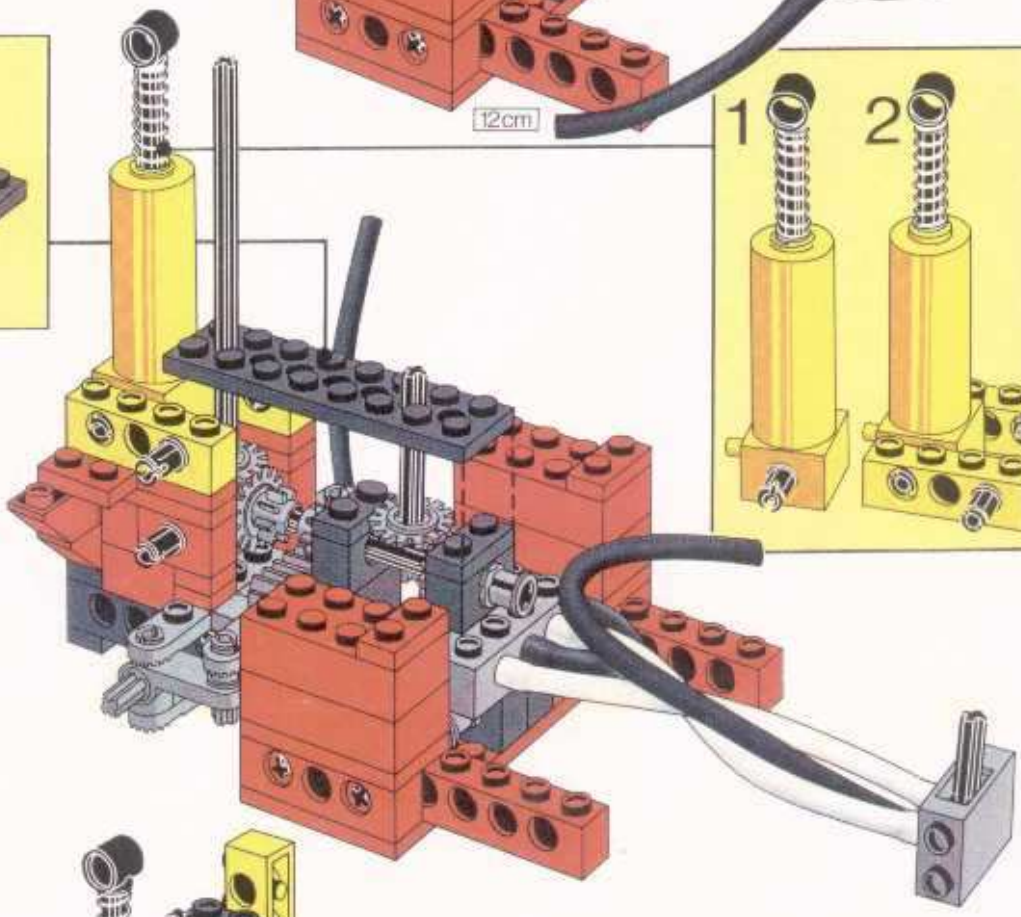

9

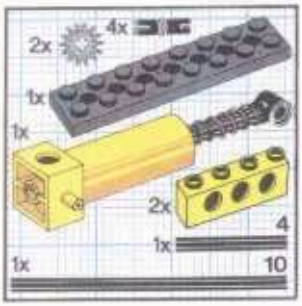
2x
4x
1x
1x
2x
4
1x
1x
10

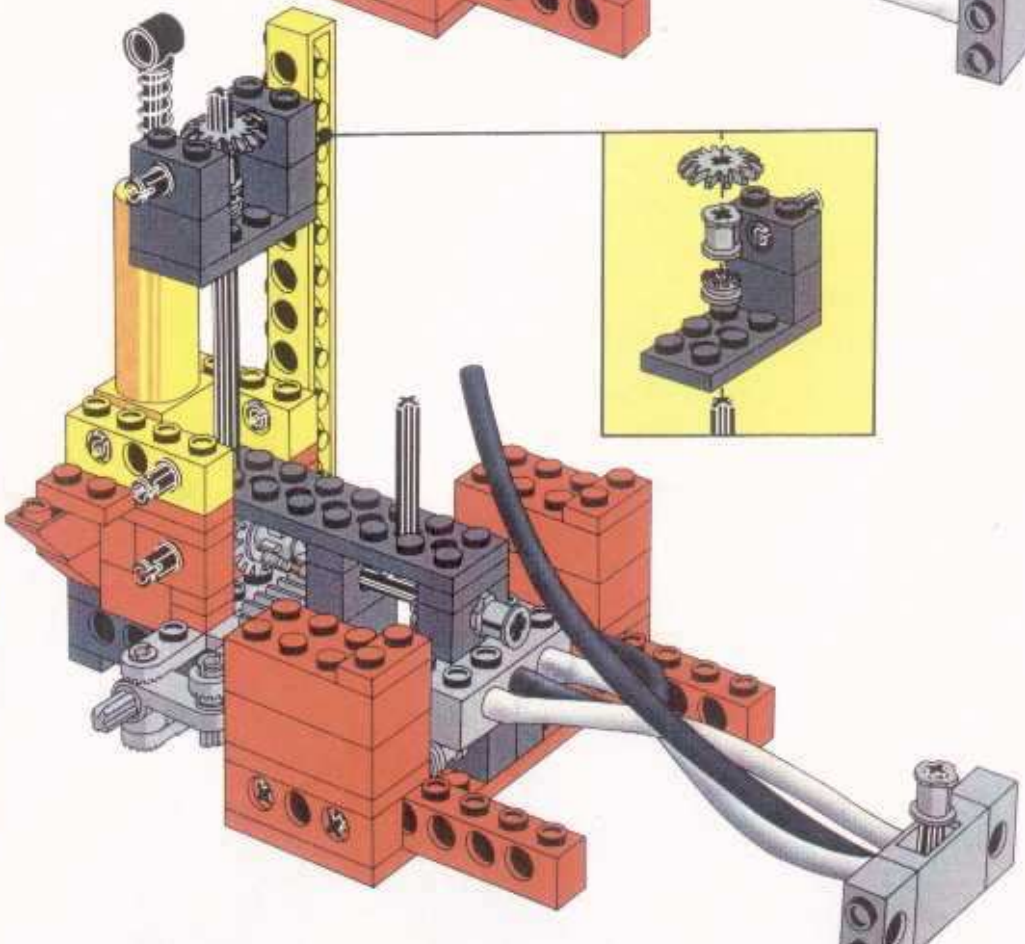

10

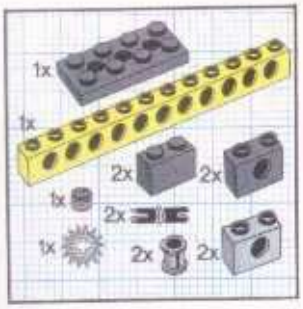
1x
1x
2x
2x
1x
2x
1x
2x
2x

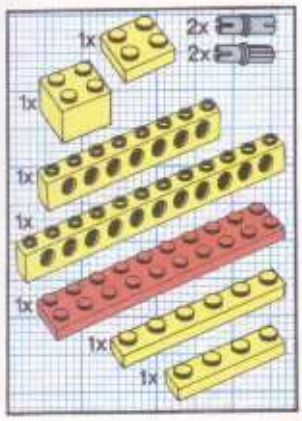
1x
2x
2x
1x
1x
1x
1x
1x
1x

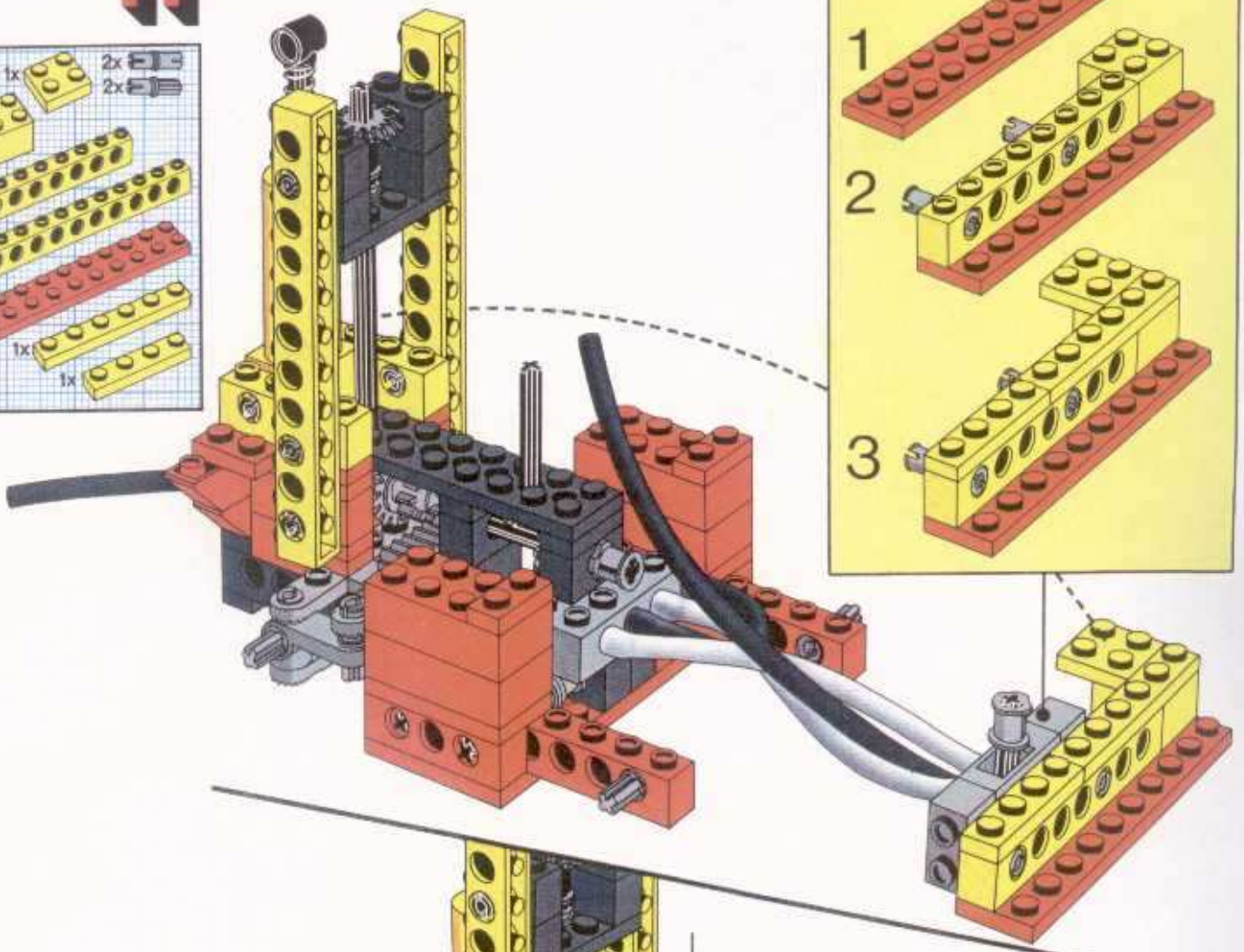
1
2
3

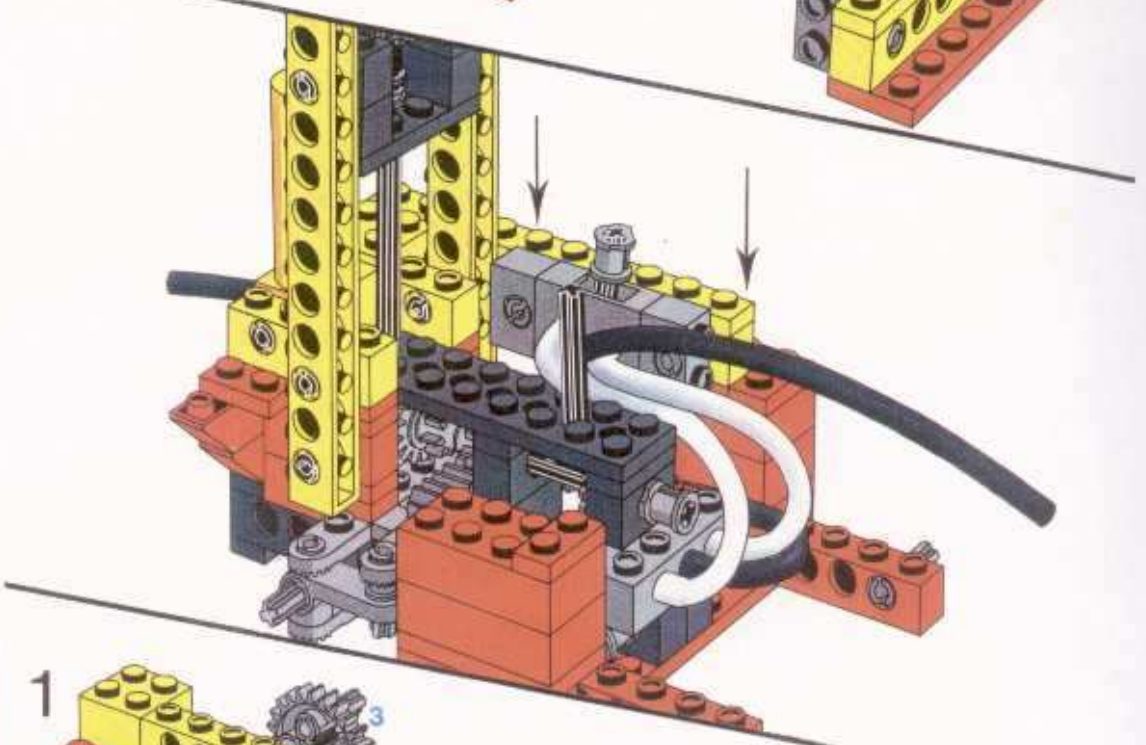

12

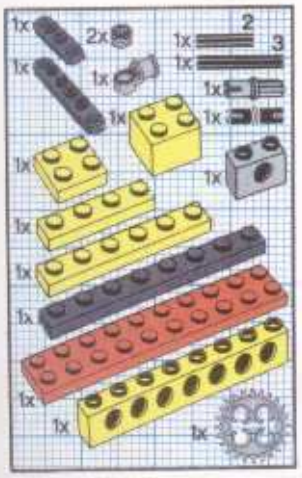
1x
2x
1x
2
1x
3
1x
1x
1x
1x
1x
1x
1x
1x
1x
1x
1x
1x

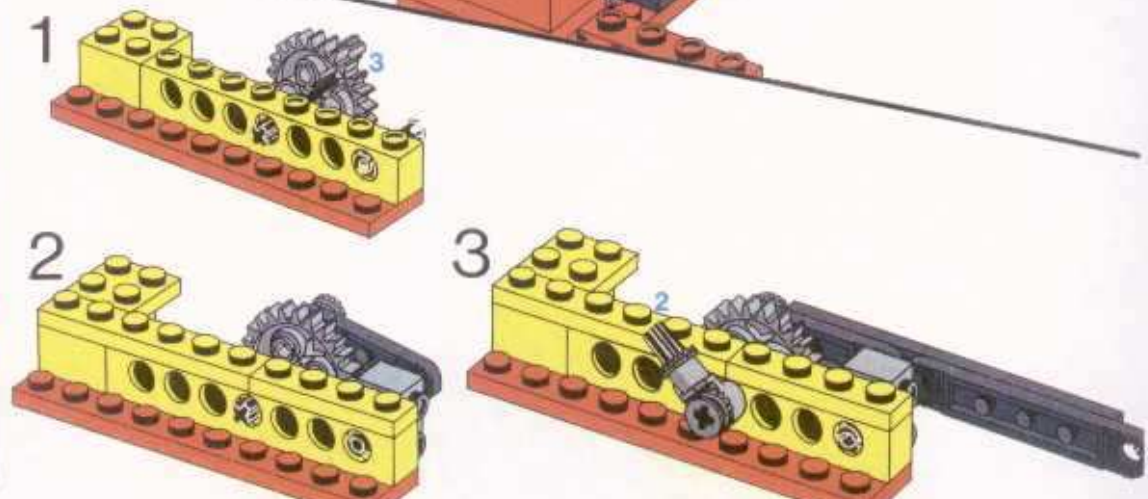
1
3
2
3
2

13

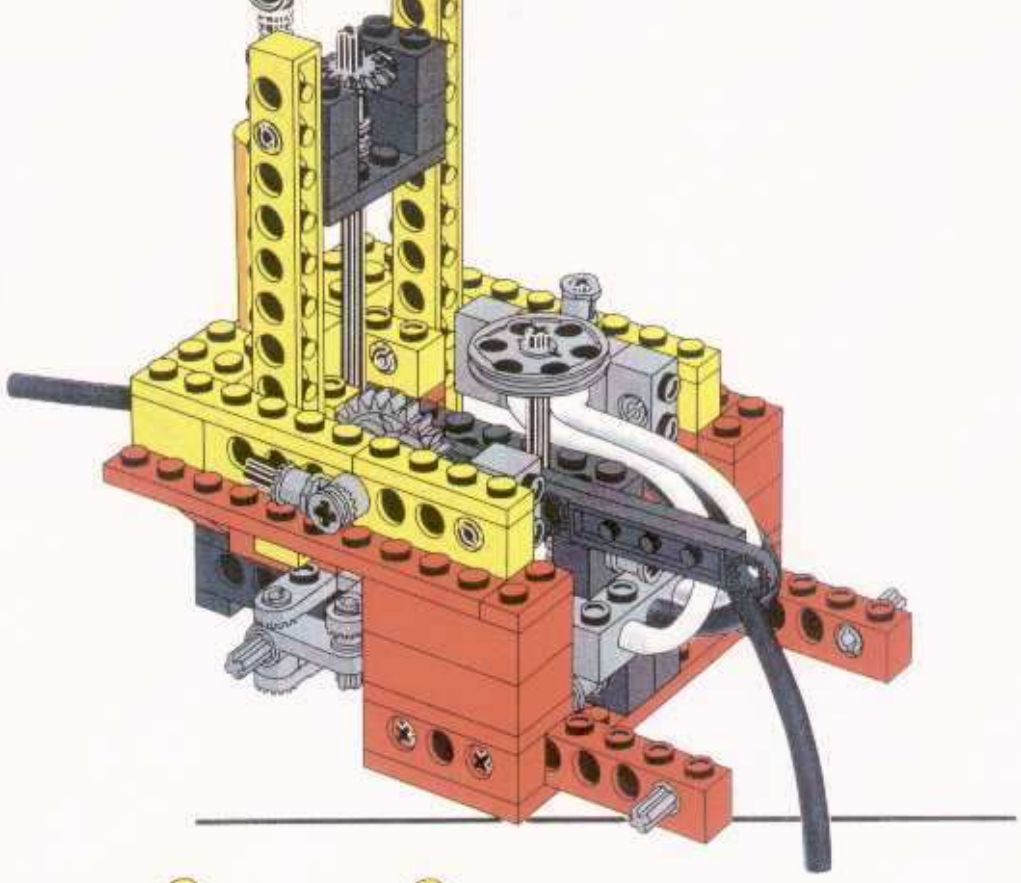

14

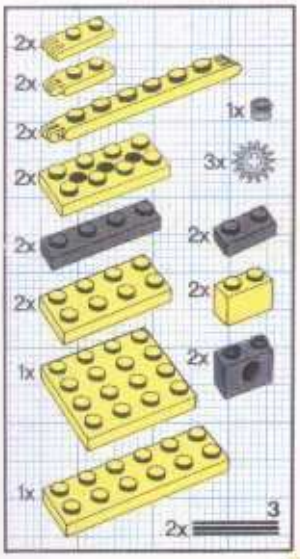

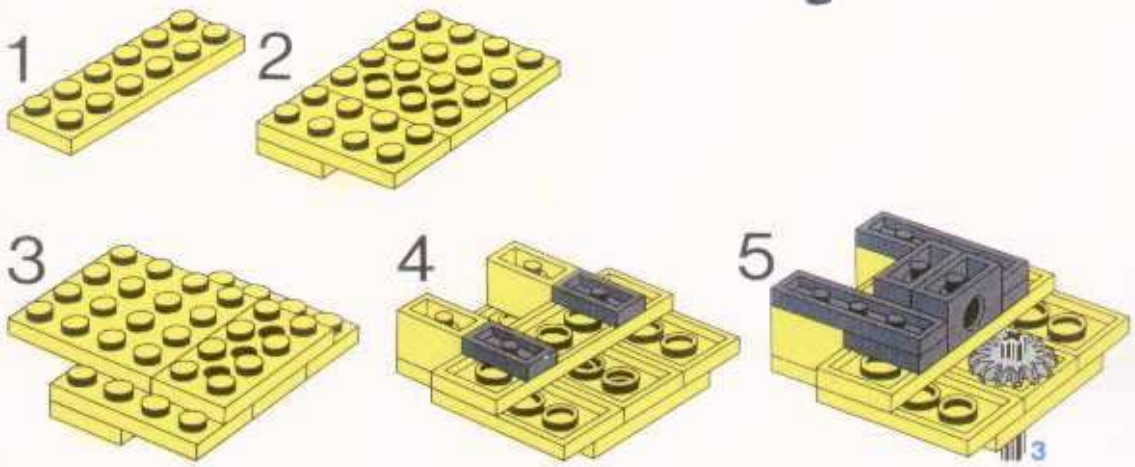

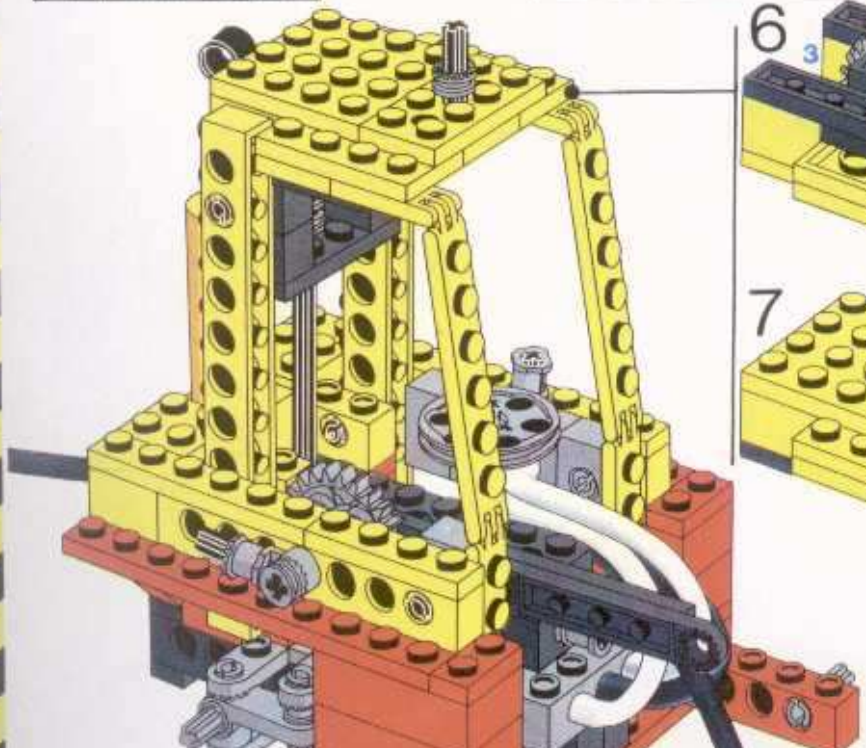

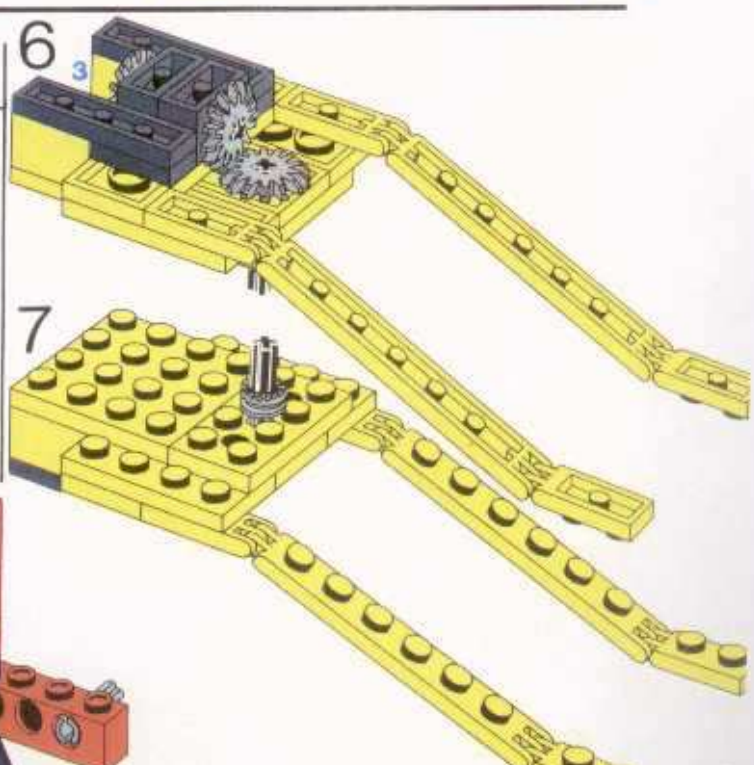

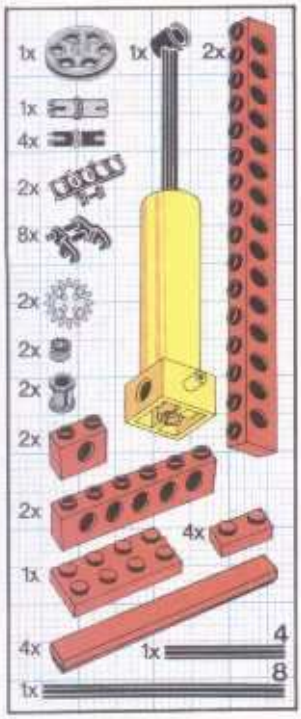
1x
1x
2x
1x
4x
2x
8x
2x
2x
2x
2x
2x
4x
1x
4x
1x
4
1x
8

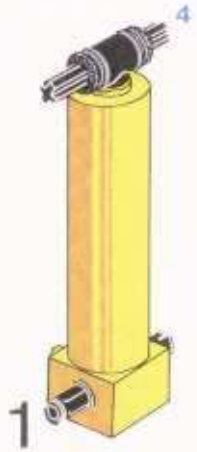
4
1

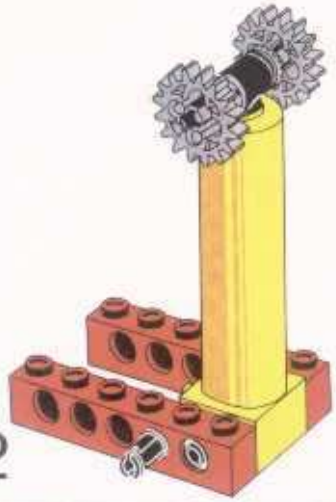
2

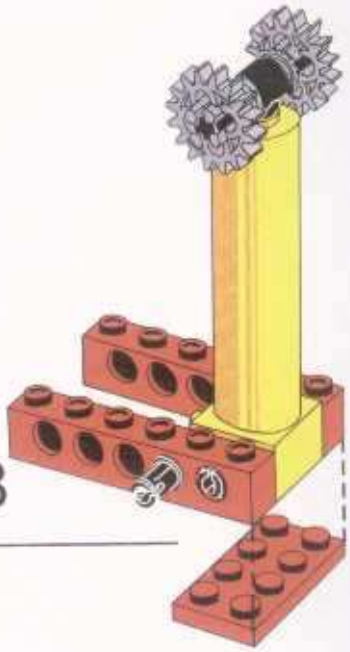
3

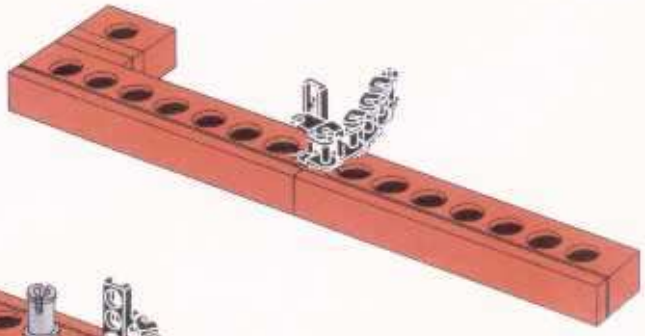
4

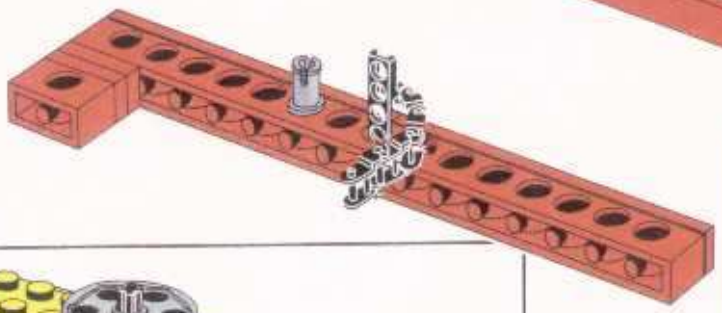

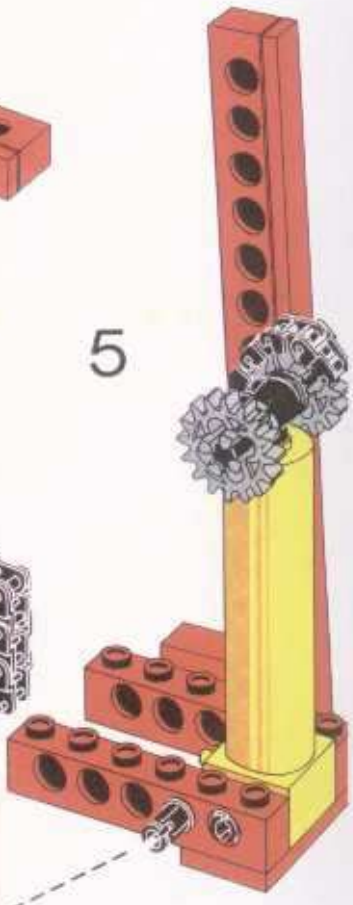
5

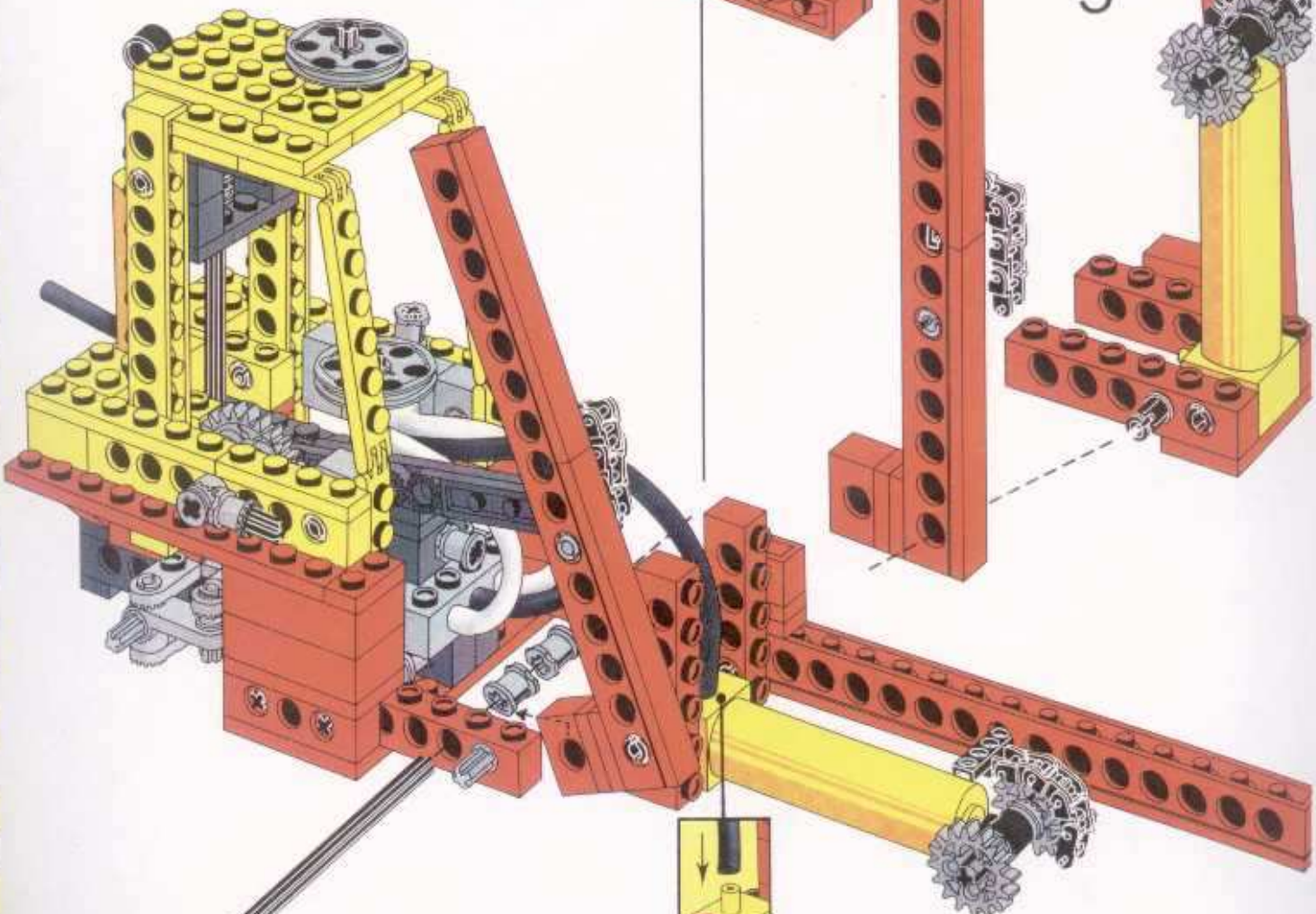

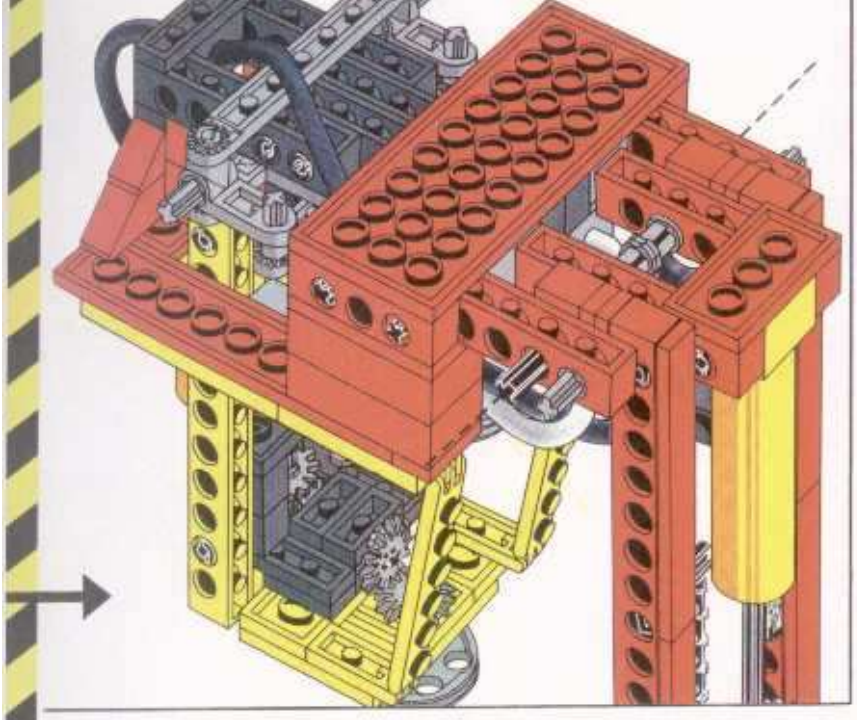

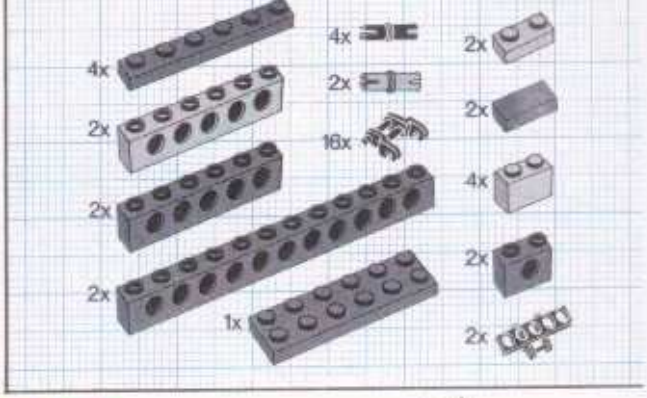

16

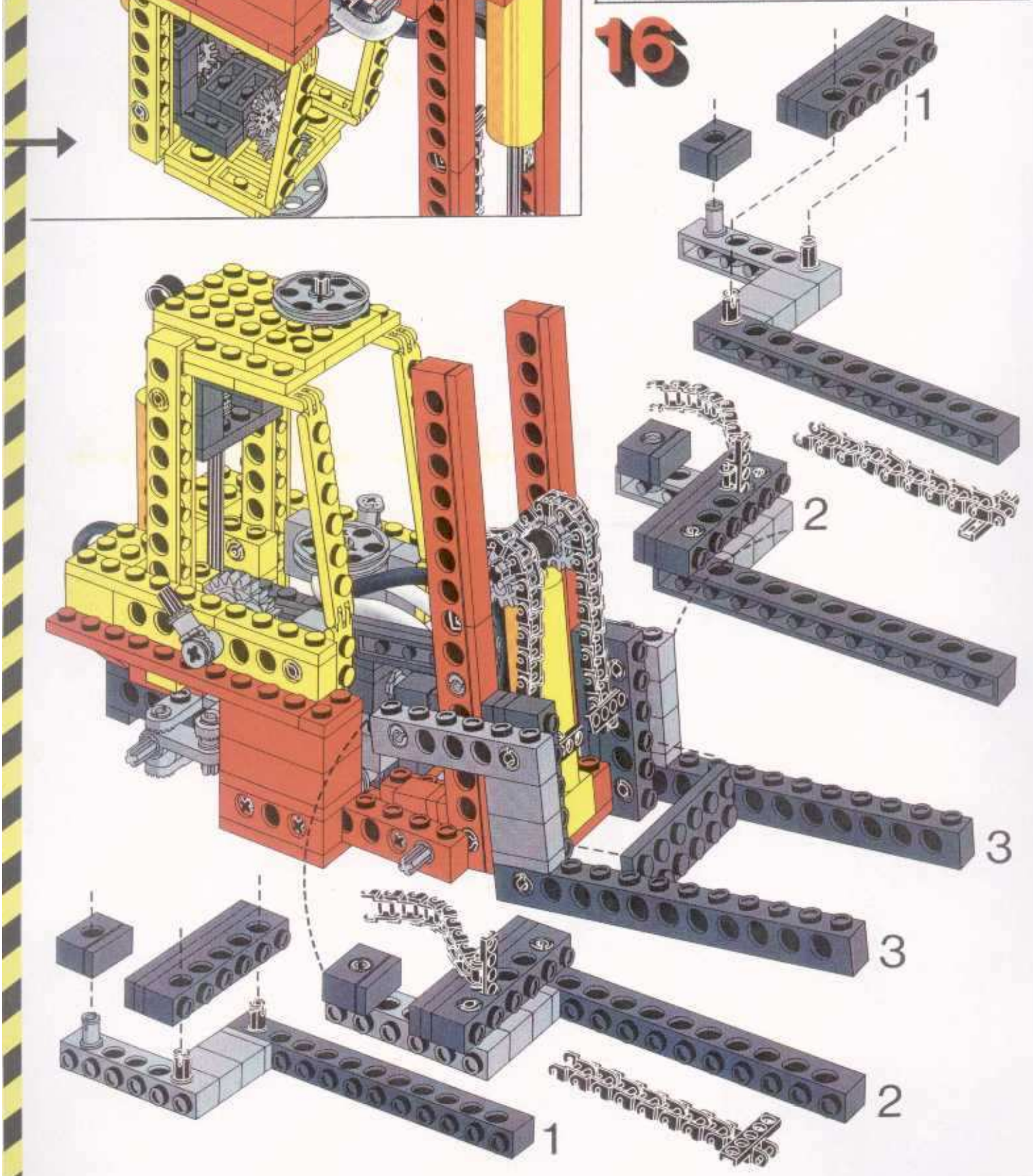

17

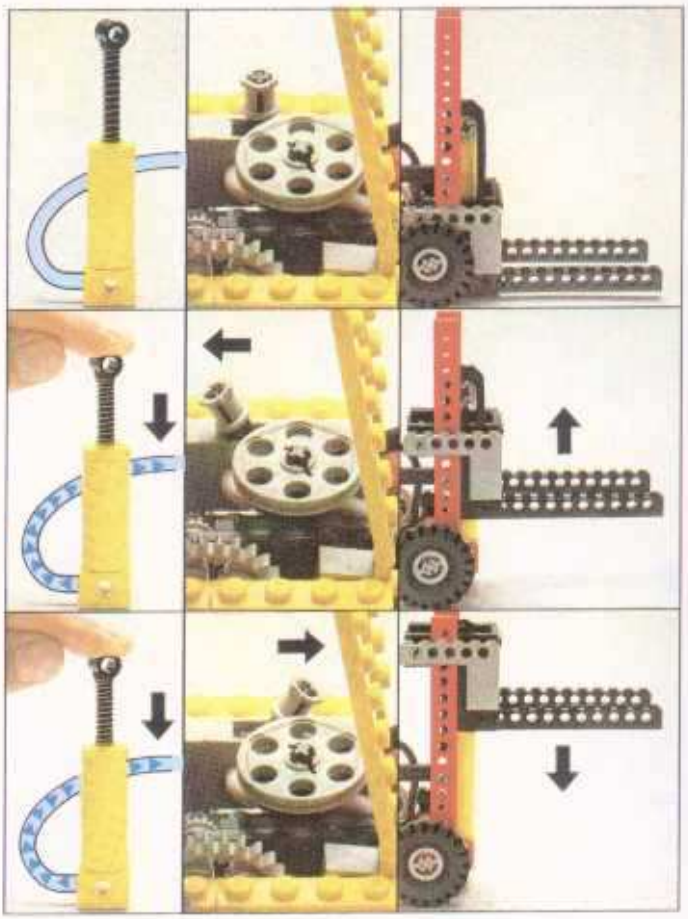

1

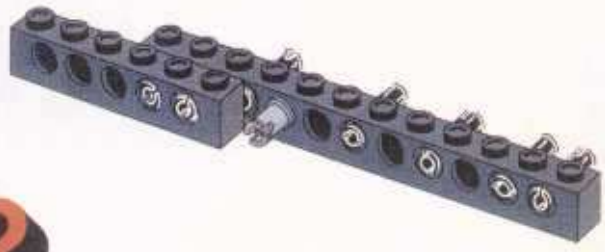

2

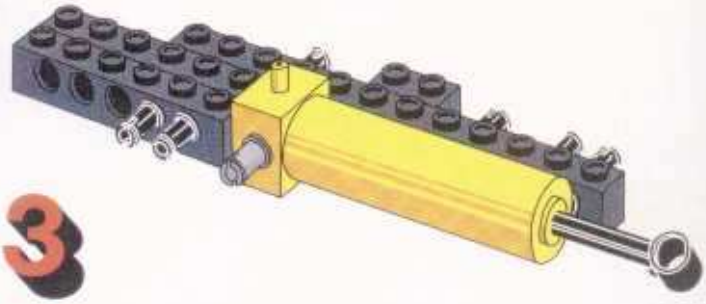

3

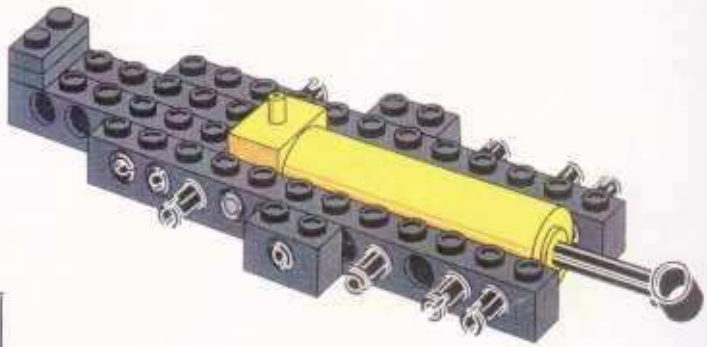

4

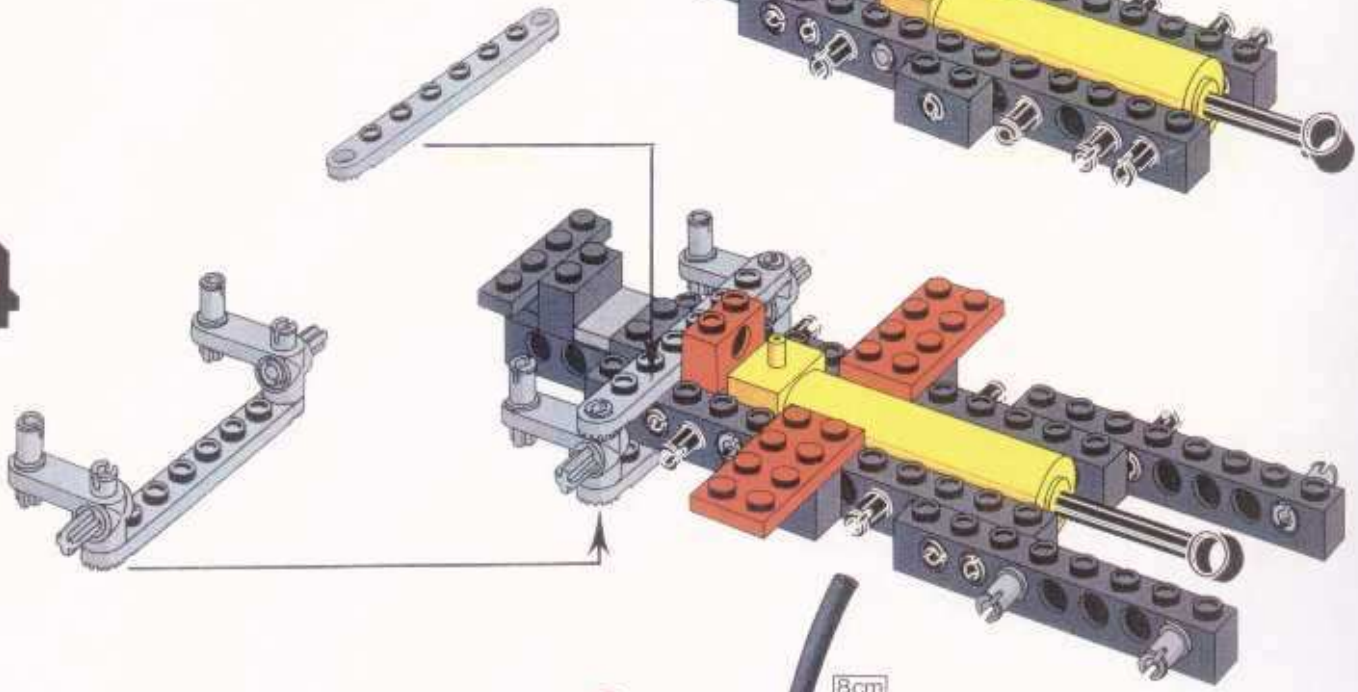

5

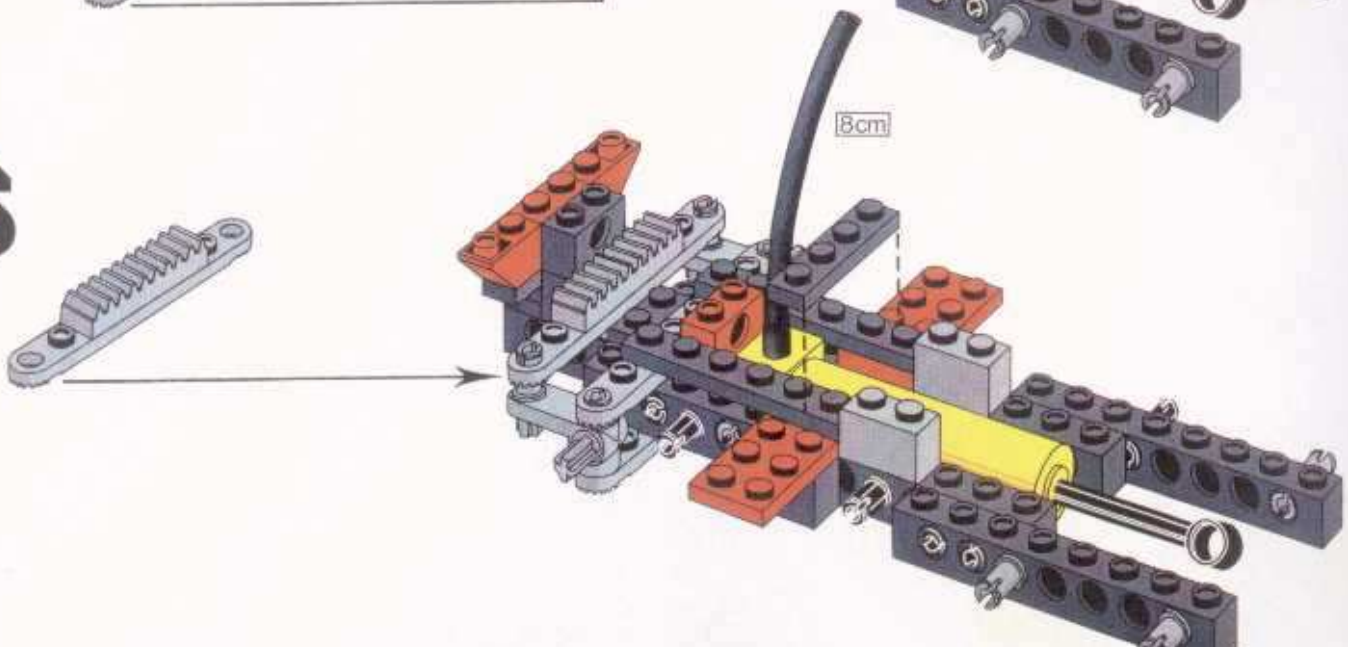

6

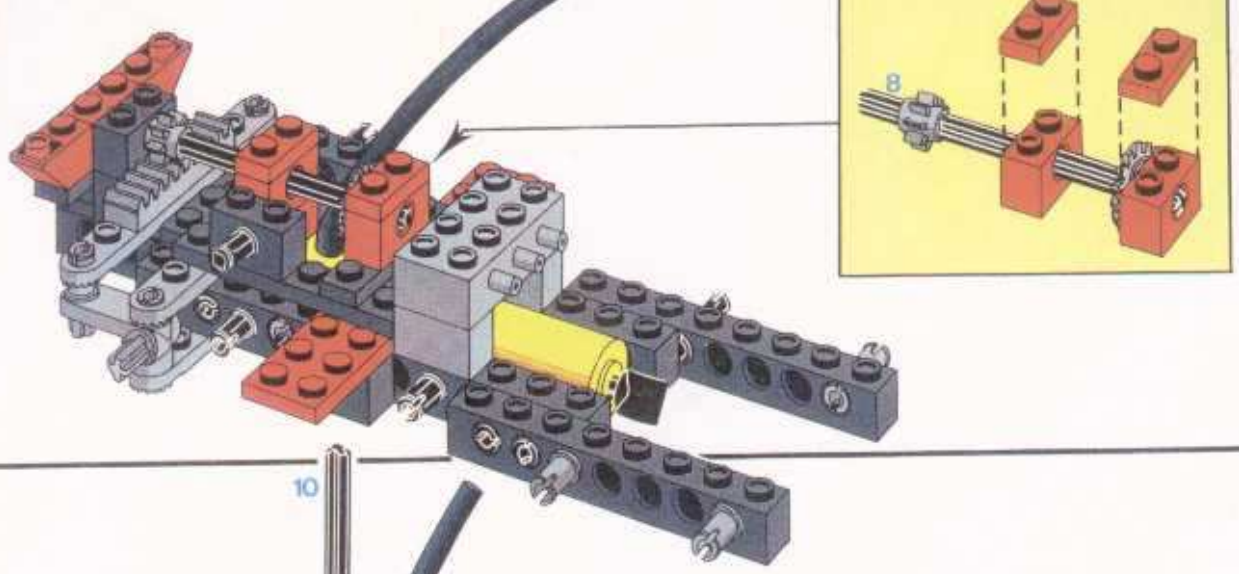

7

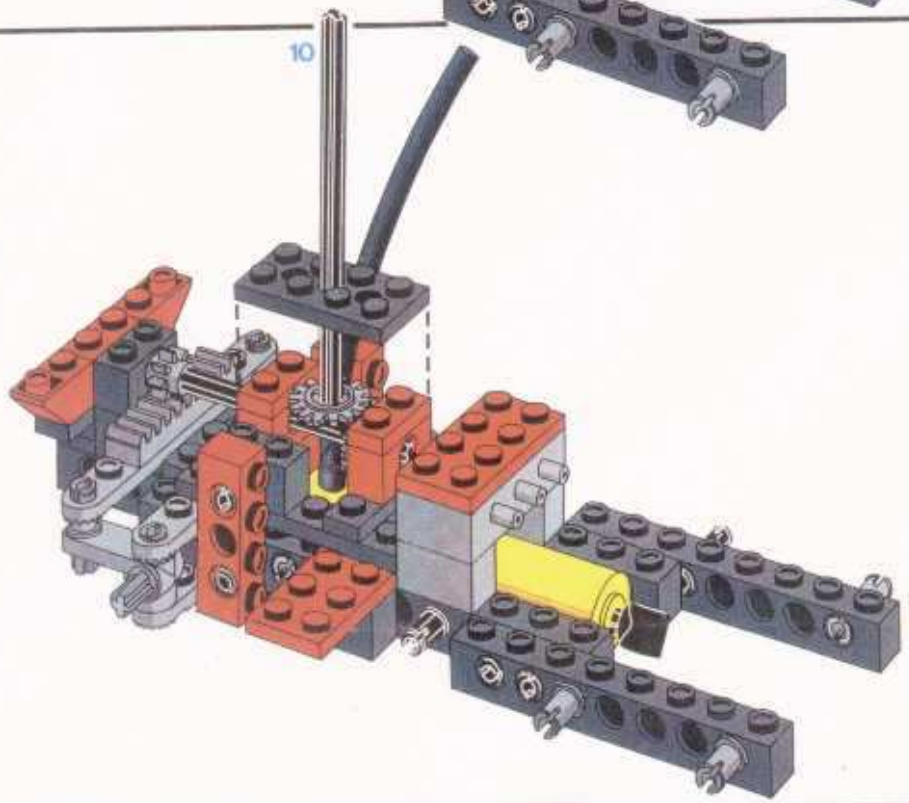

1

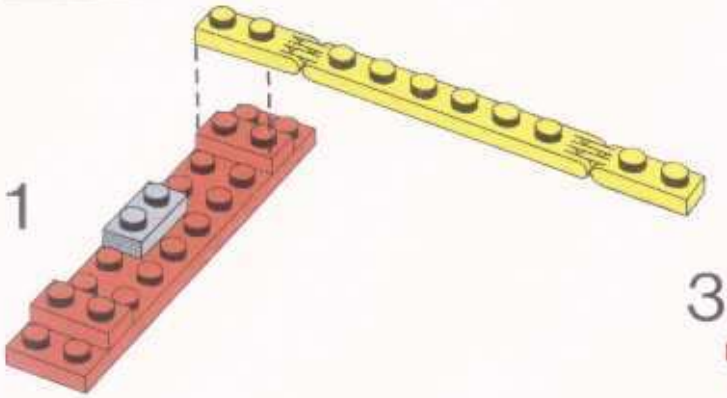

2

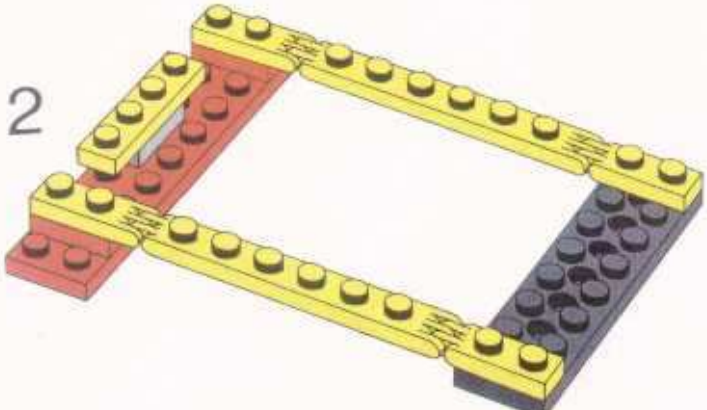

3

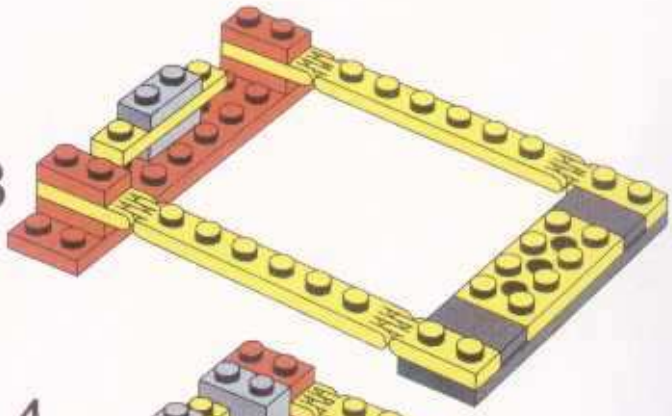

4

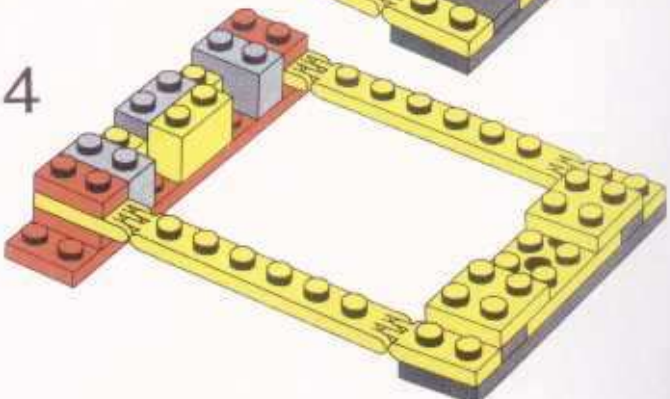

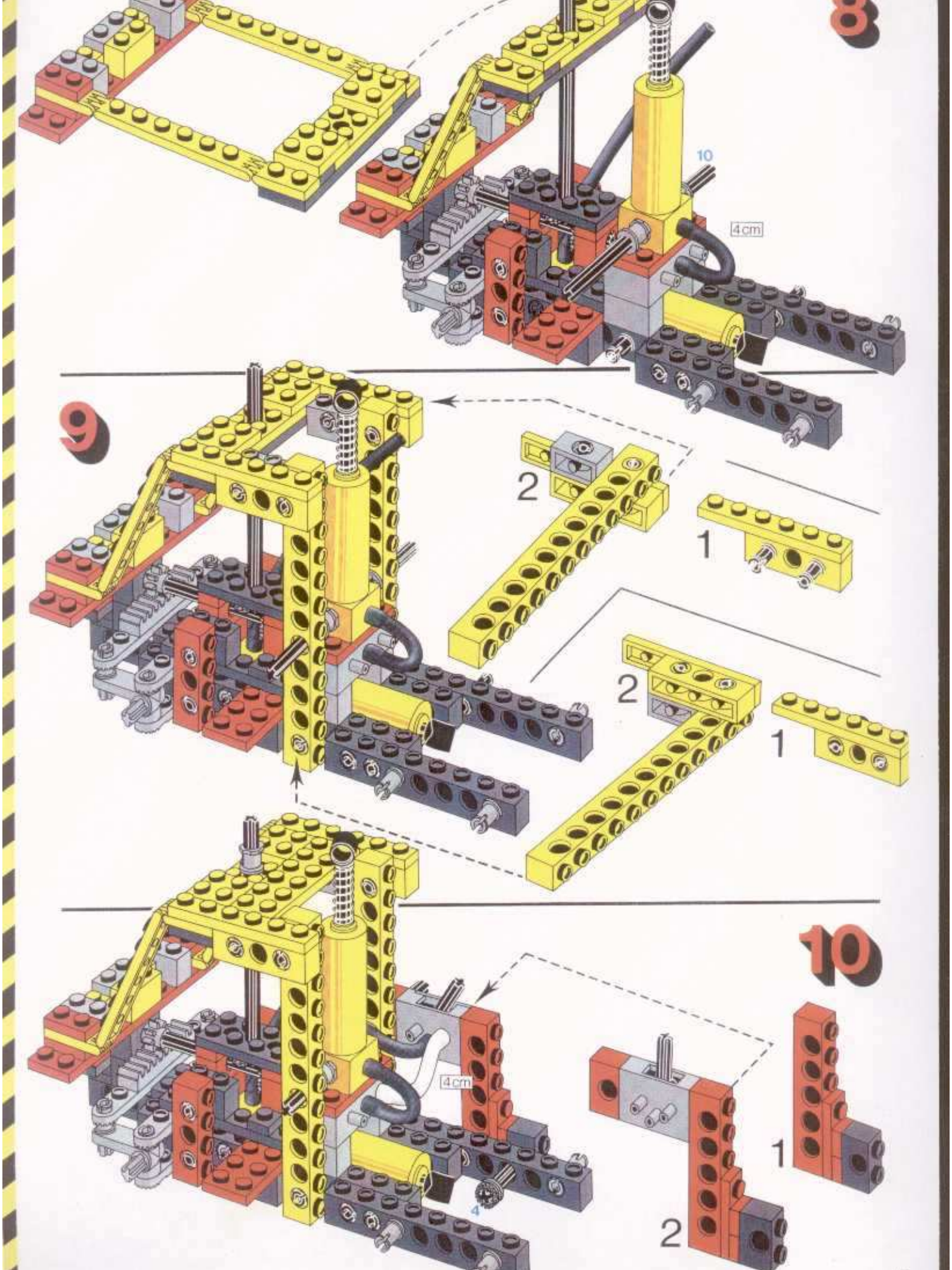
8
10
4cm
9
2
1
2
1
10
4cm
4
1
2

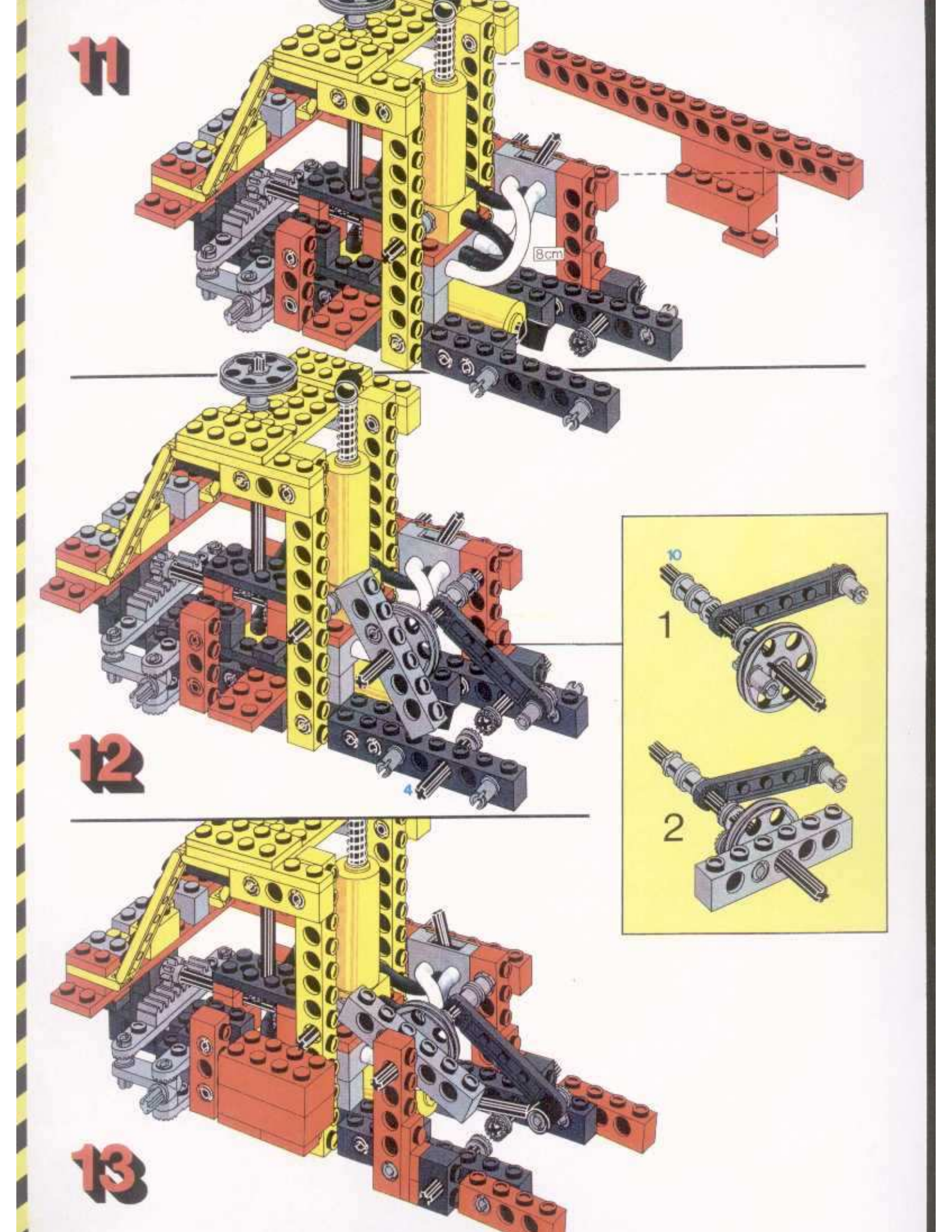
11
8cm
12
4
10
1
2
13

14

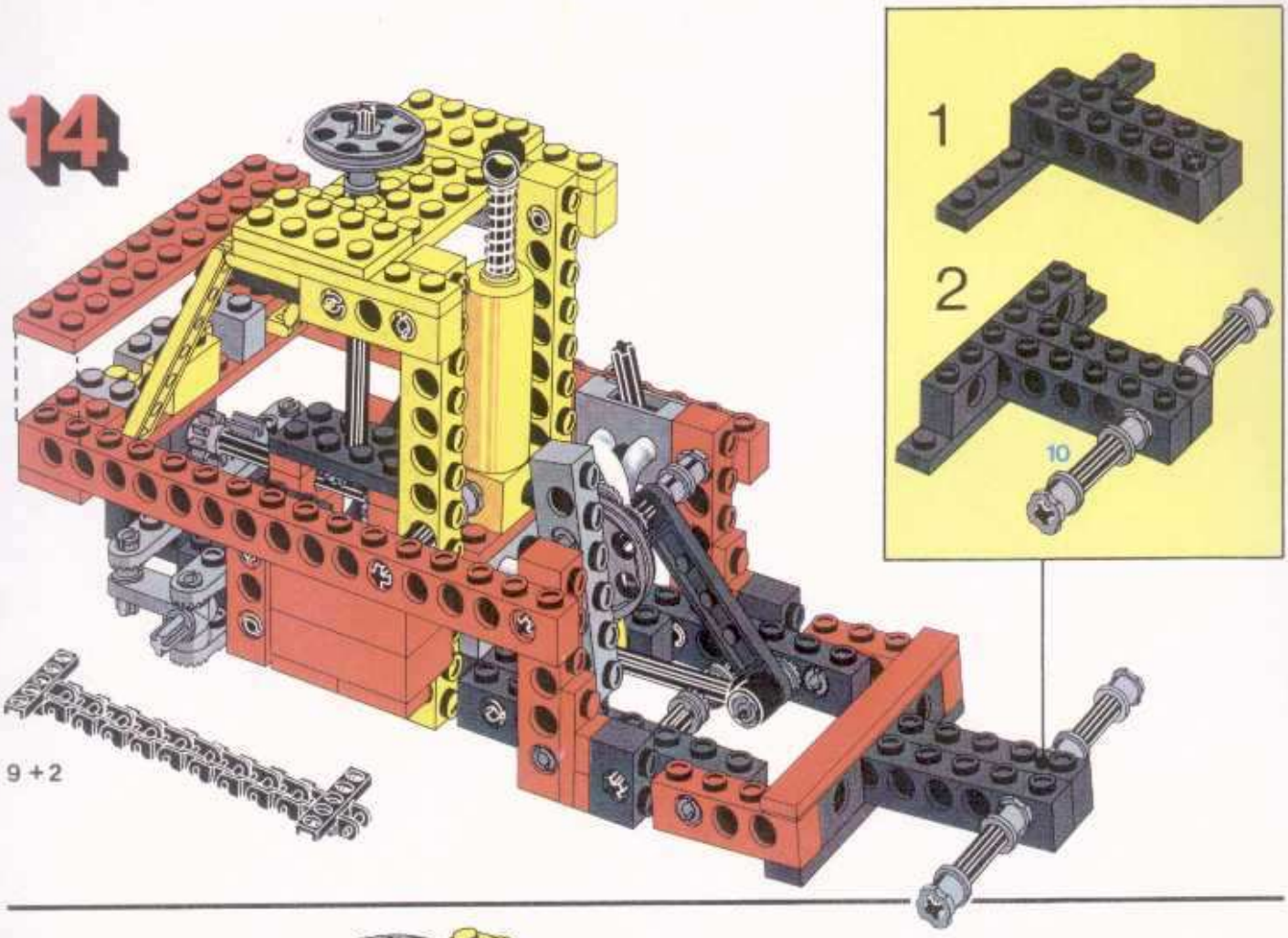

15

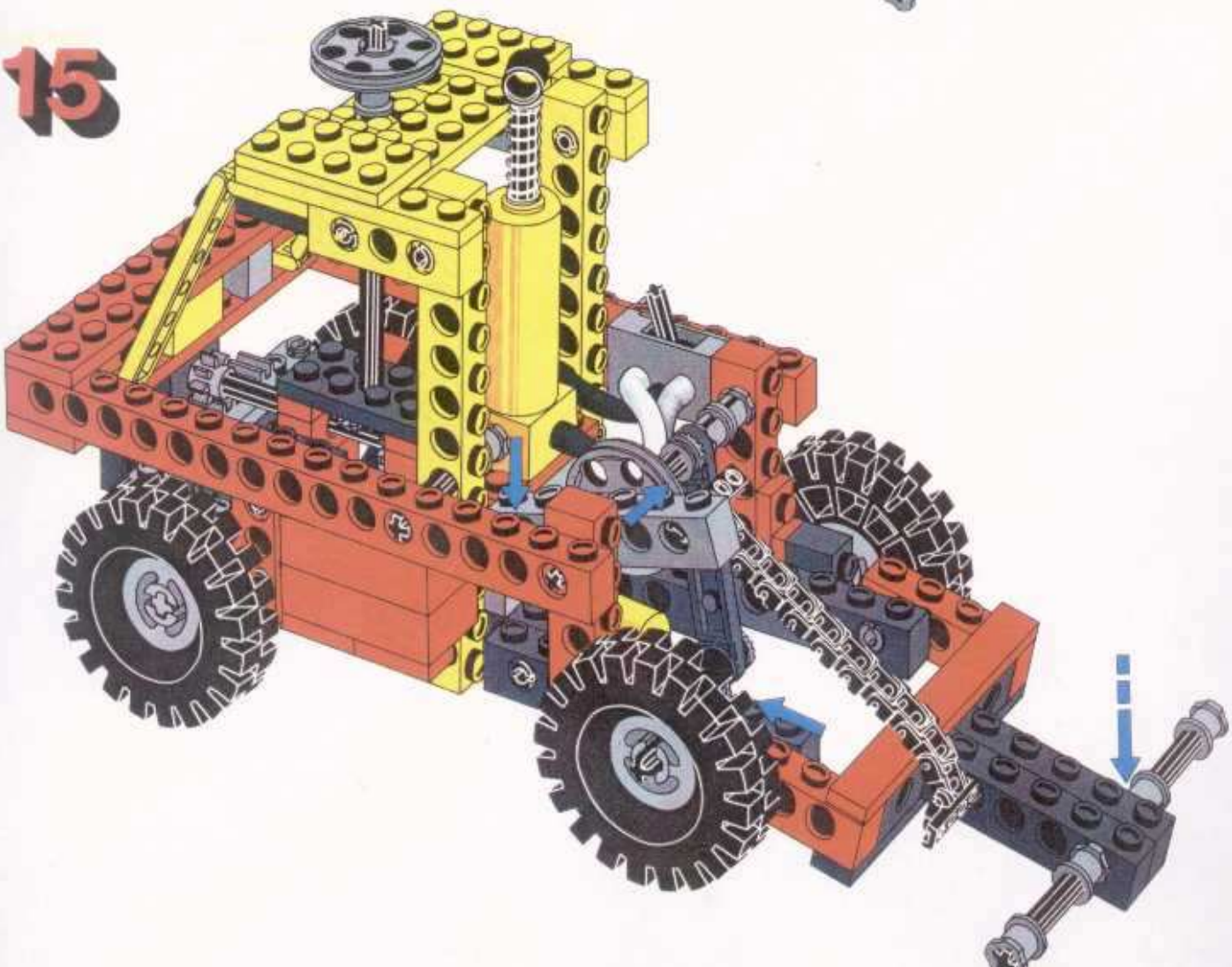

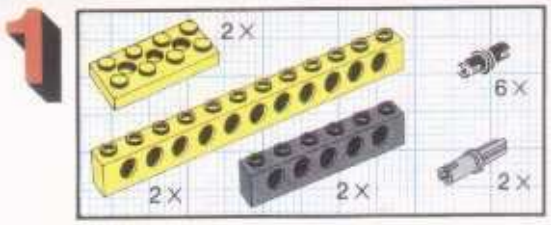
1
2×
6×
2×
2×
2×

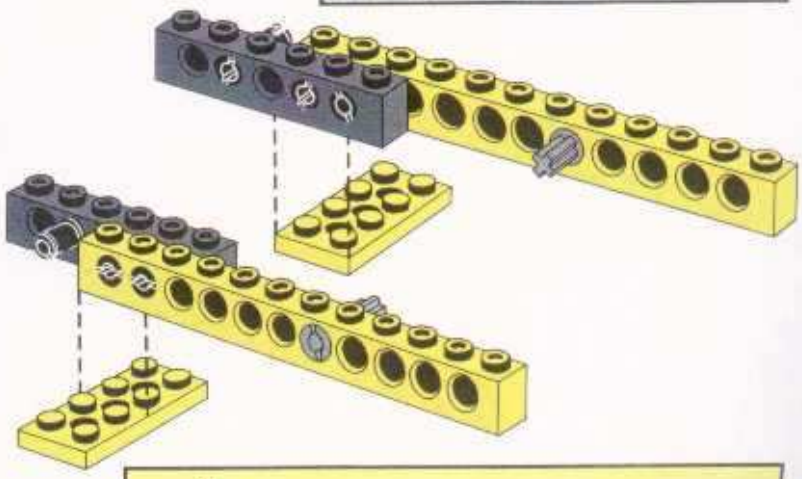

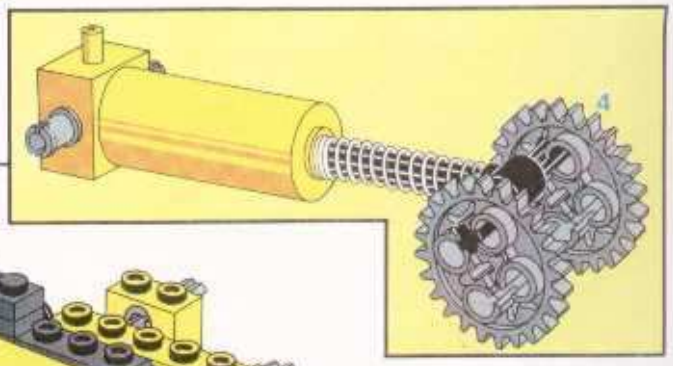
4

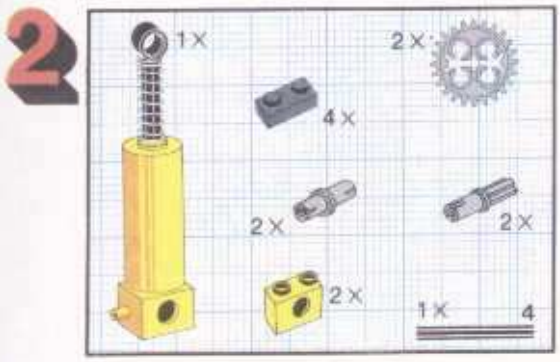
2
1×
2×
4×
2×
2×
2×
1×
4

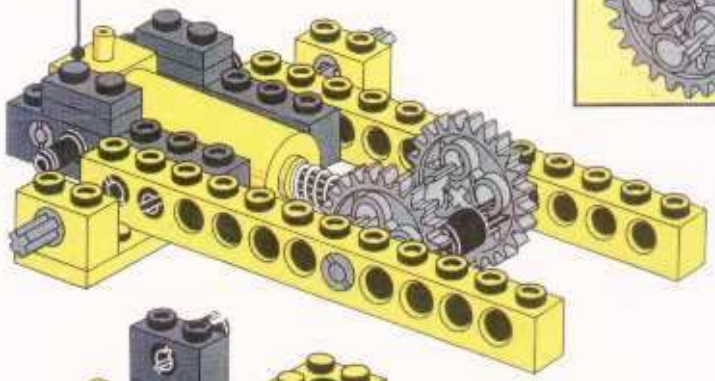

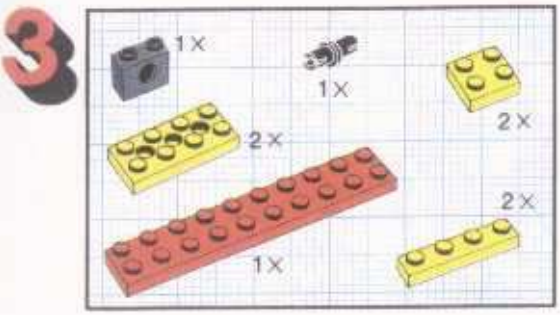
3
1×
1×
2×
2×
2×
1×

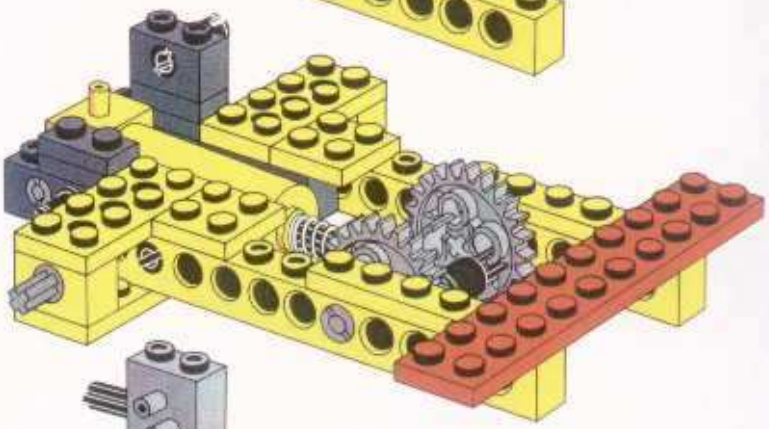

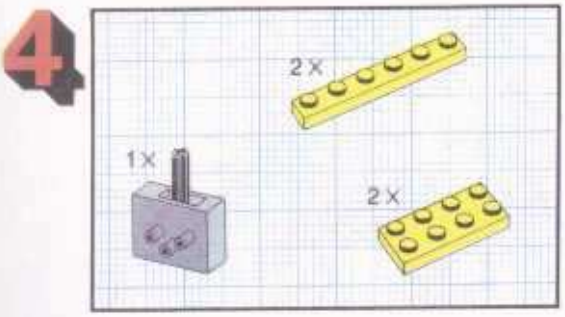
4
2×
1×
2×

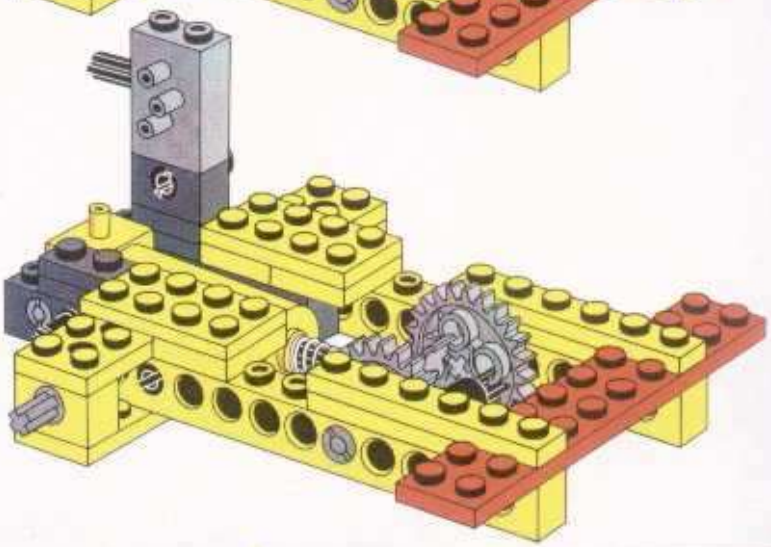

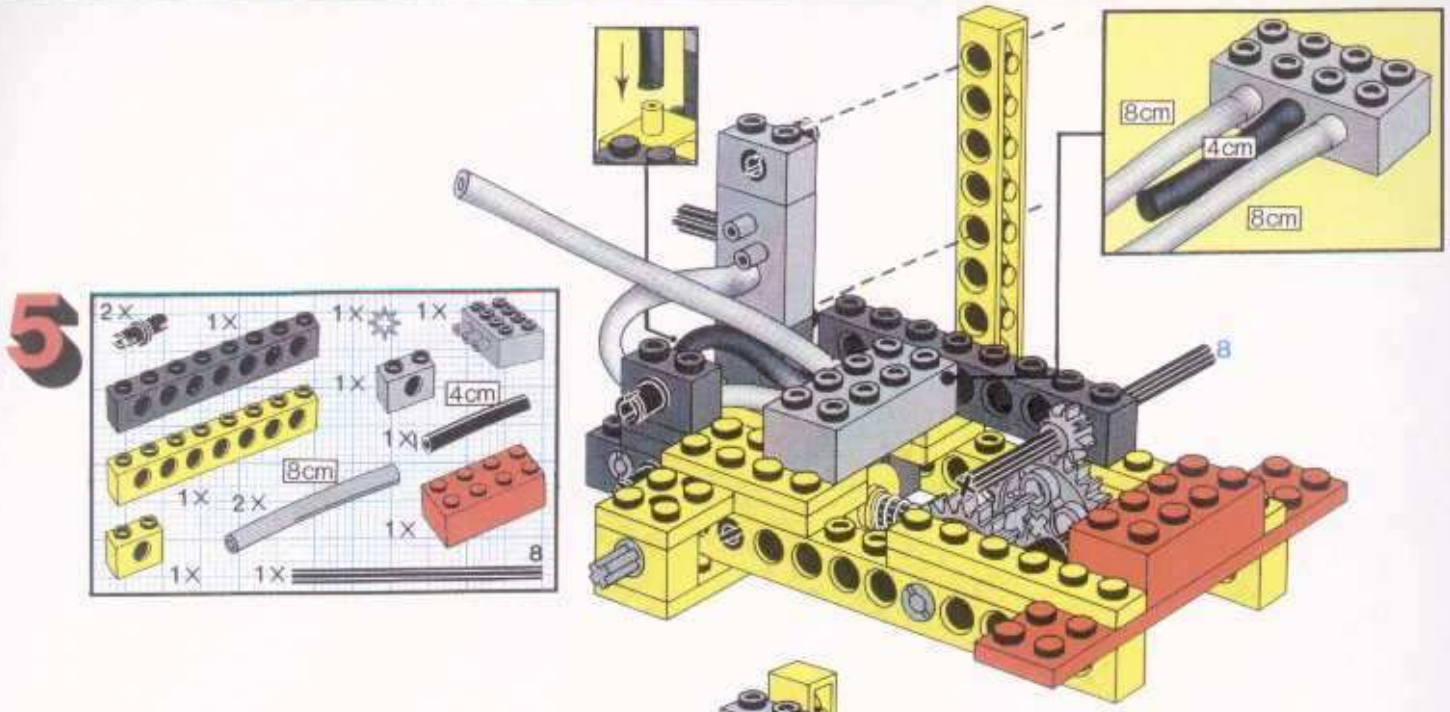
5
2x
1x
1x
1x
1x
4cm
1x
8cm
1x
2x
1x
1x
1x
8
8cm
4cm
8cm
8

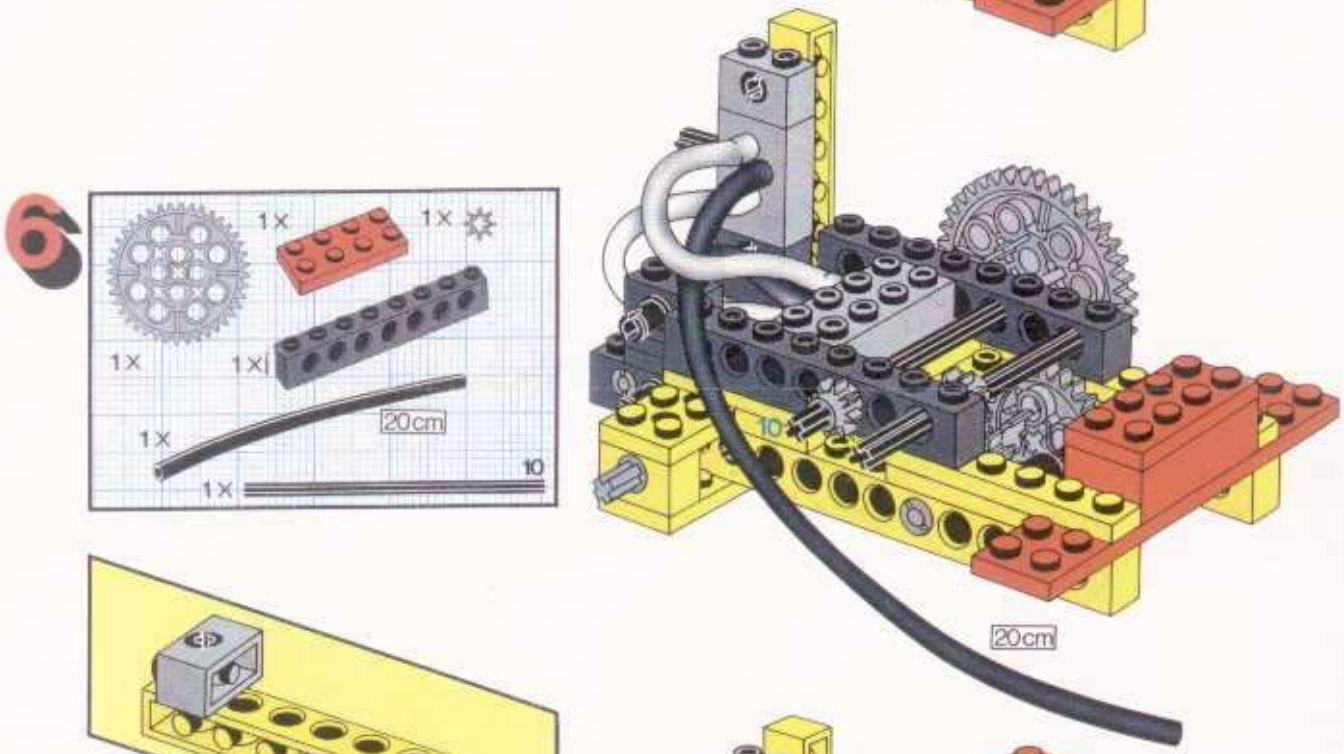
6
1x
1x
1x
1x
20cm
1x
1x
10
10
20cm

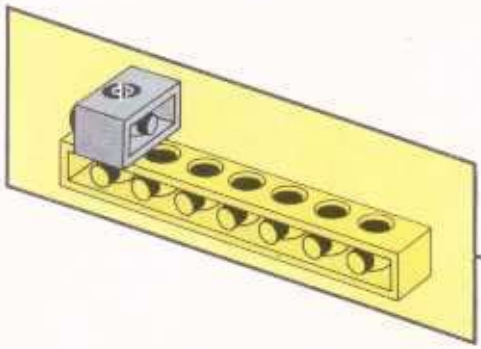

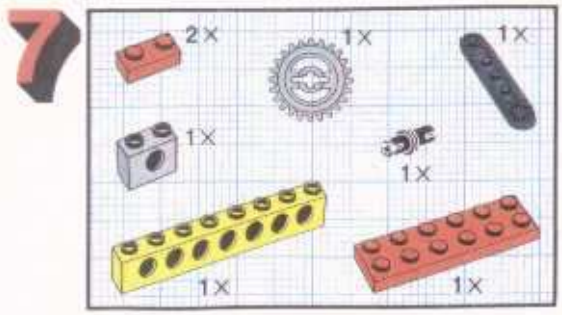
7
2x
1x
1x
1x
1x
1x
1x

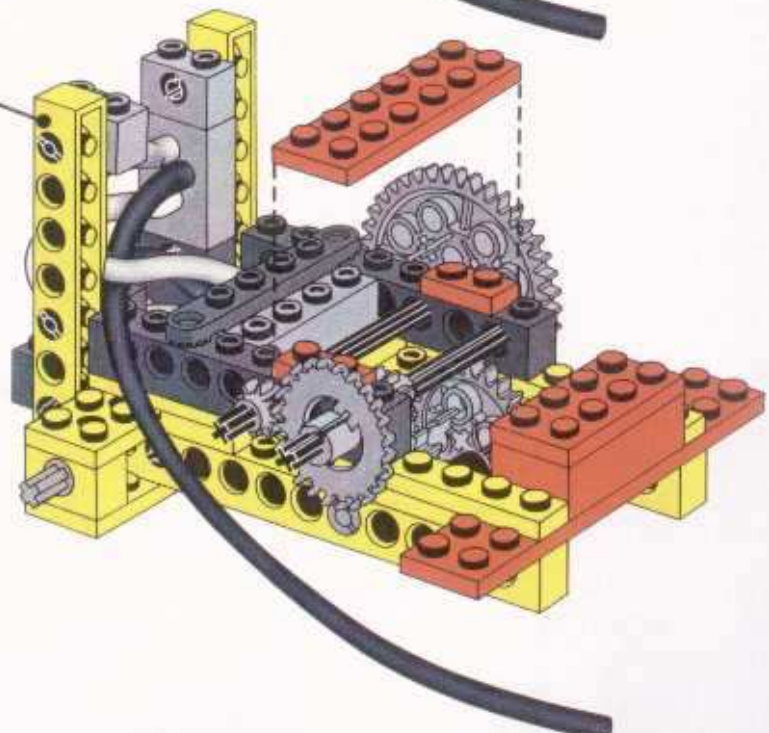

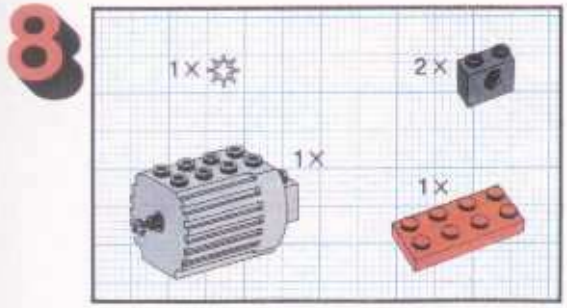
8
1×
2×
1×
1×

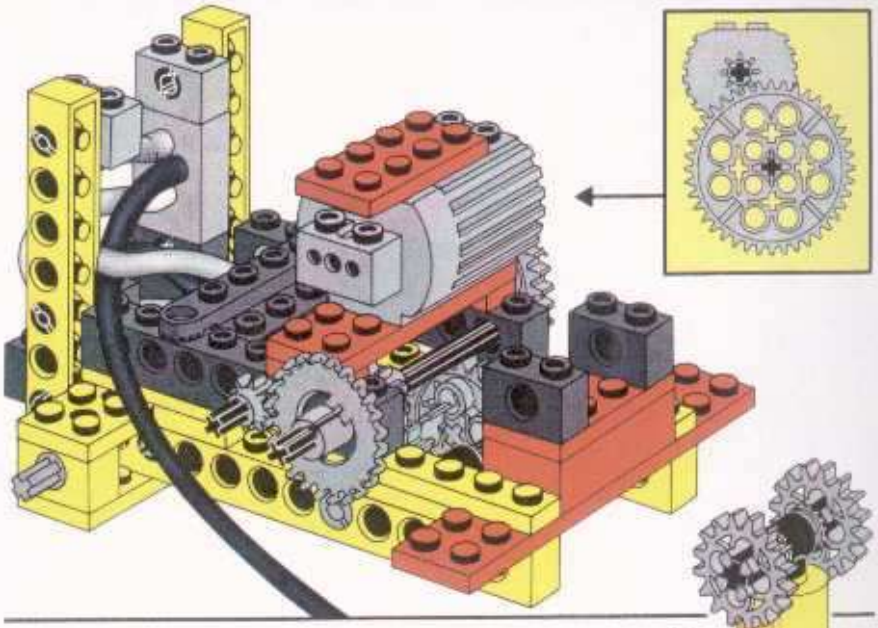

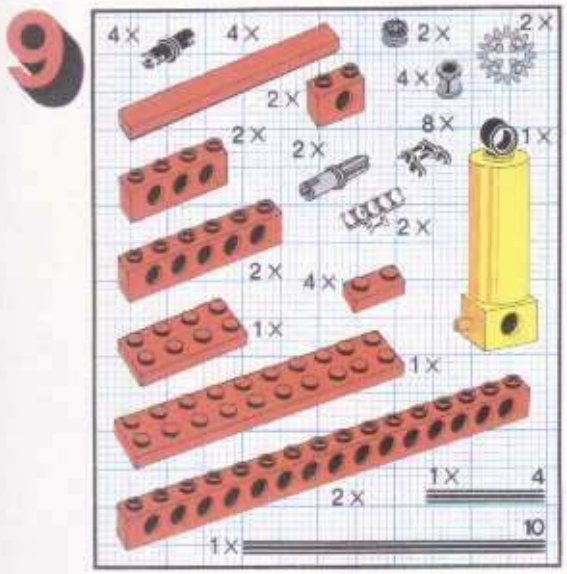
9
4×
4×
2×
2×
4×
2×
2×
8×
1×
2×
2×
2×
4×
1×
1×
1×
2×
4
10
1×

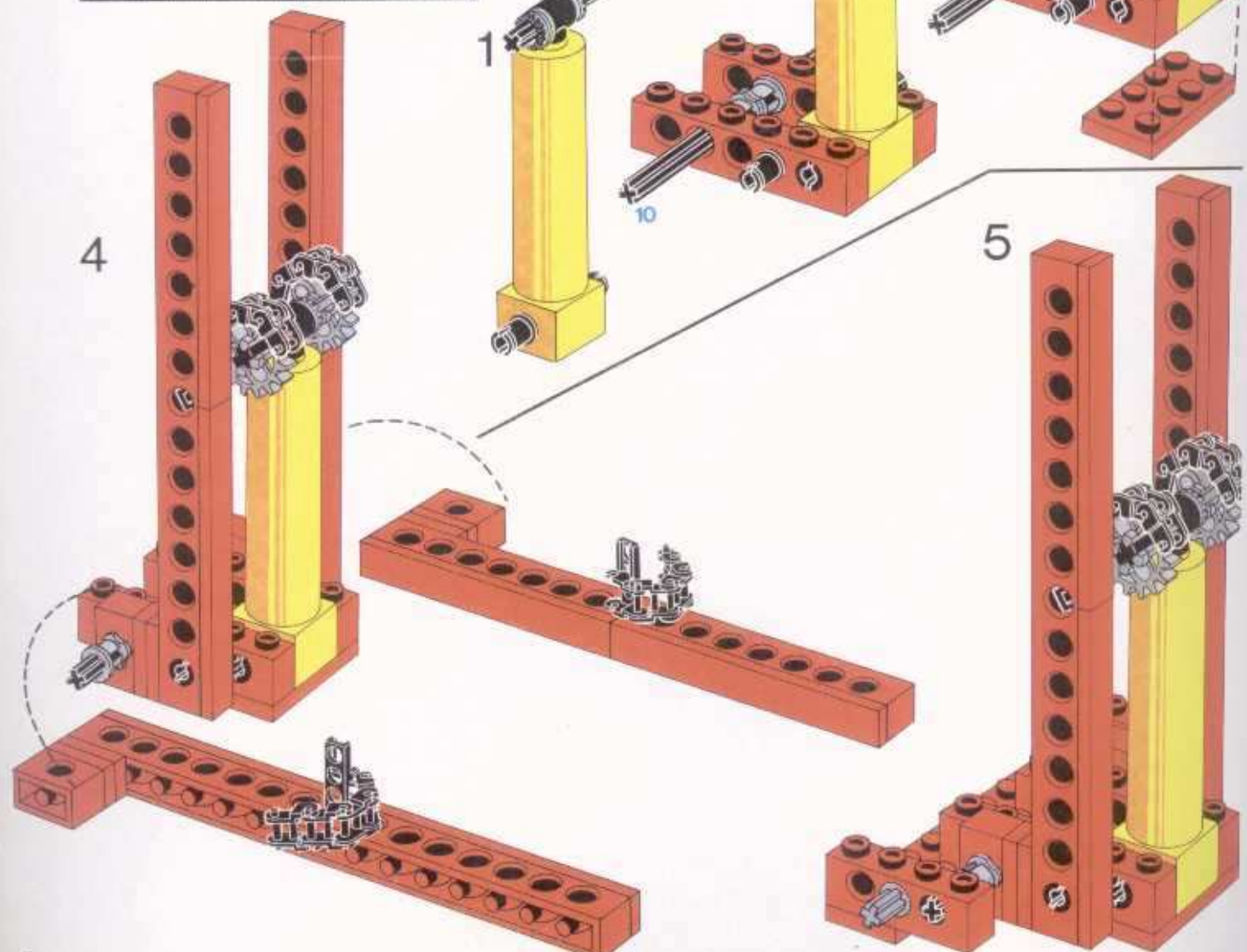
1
4
2
10
3
4
5

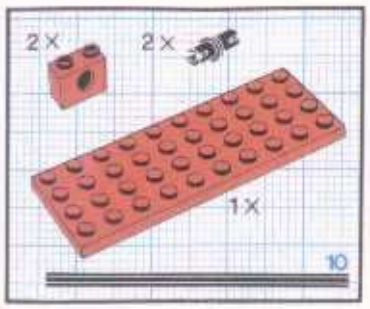

10

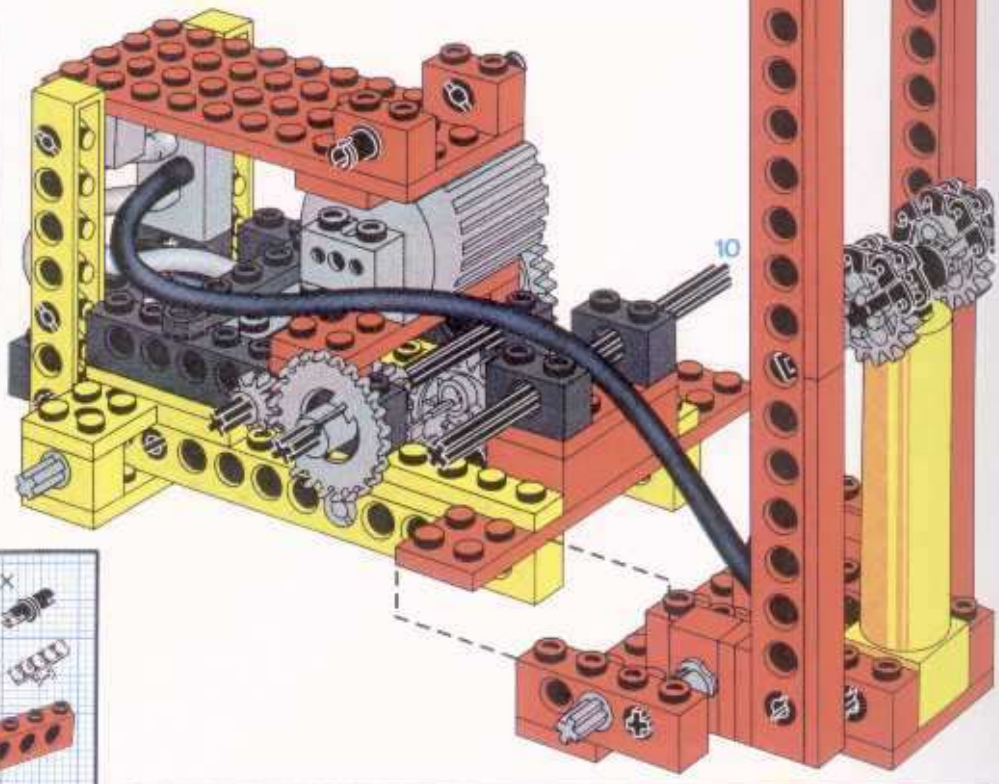

11

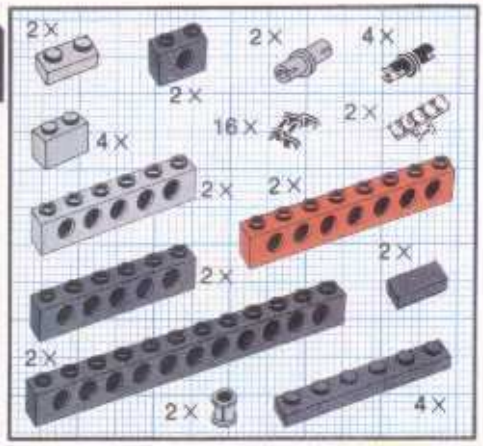

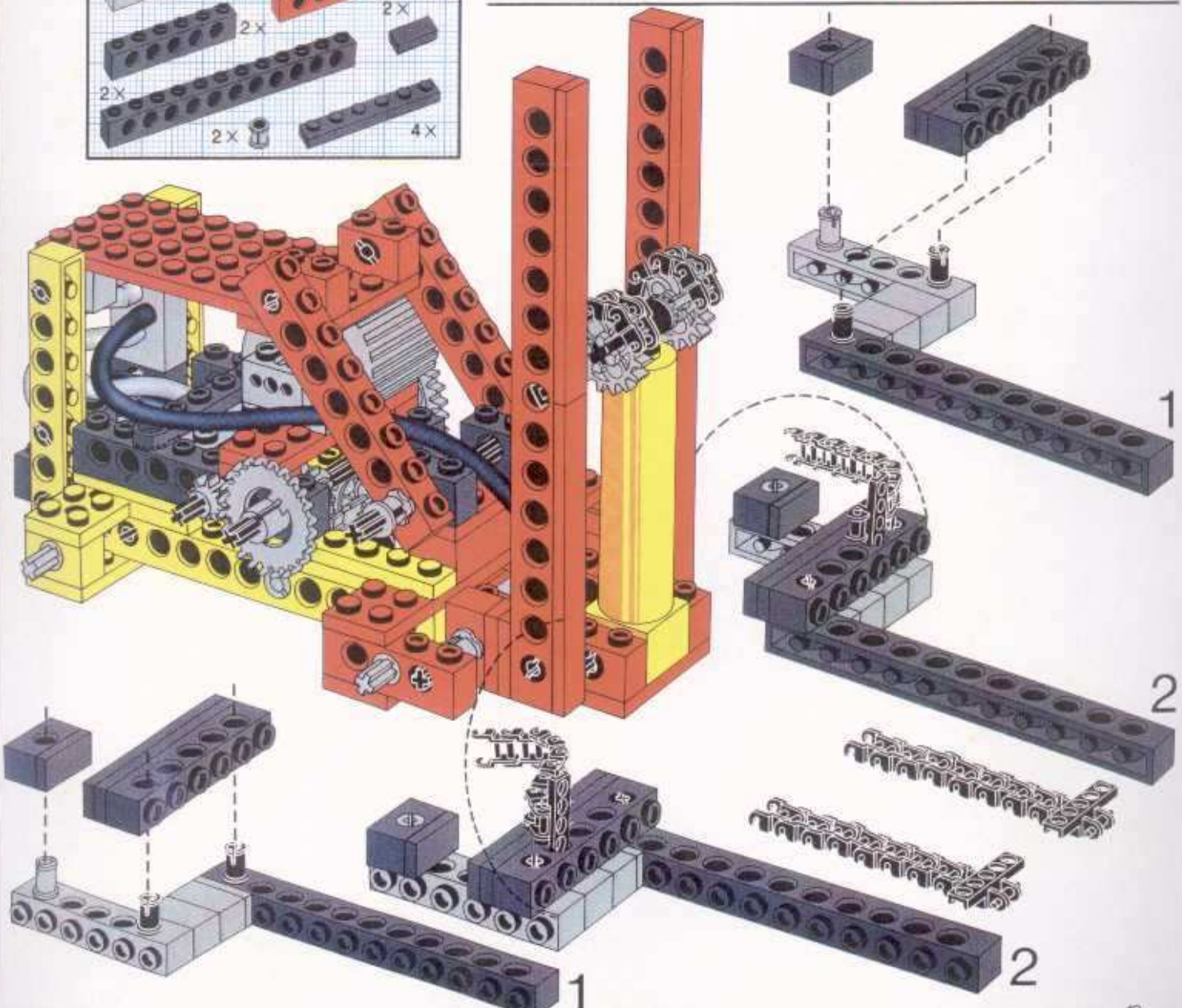

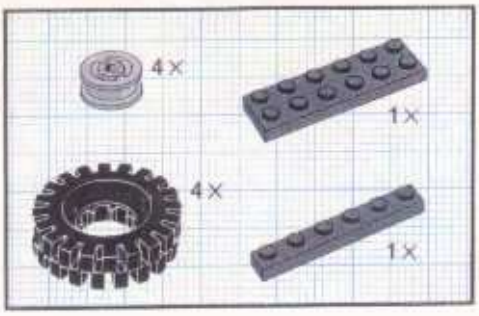
4×
1×
4×
1×

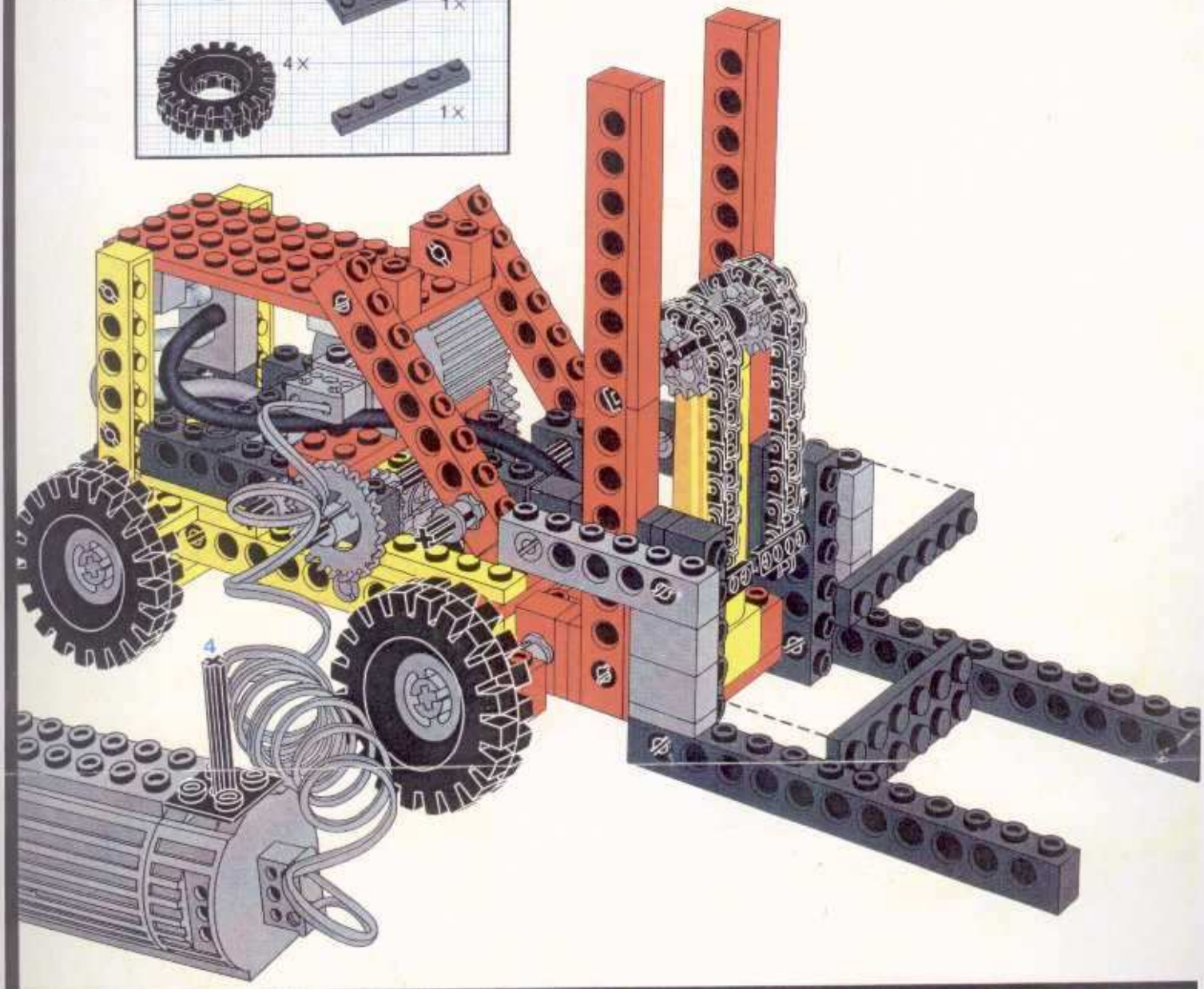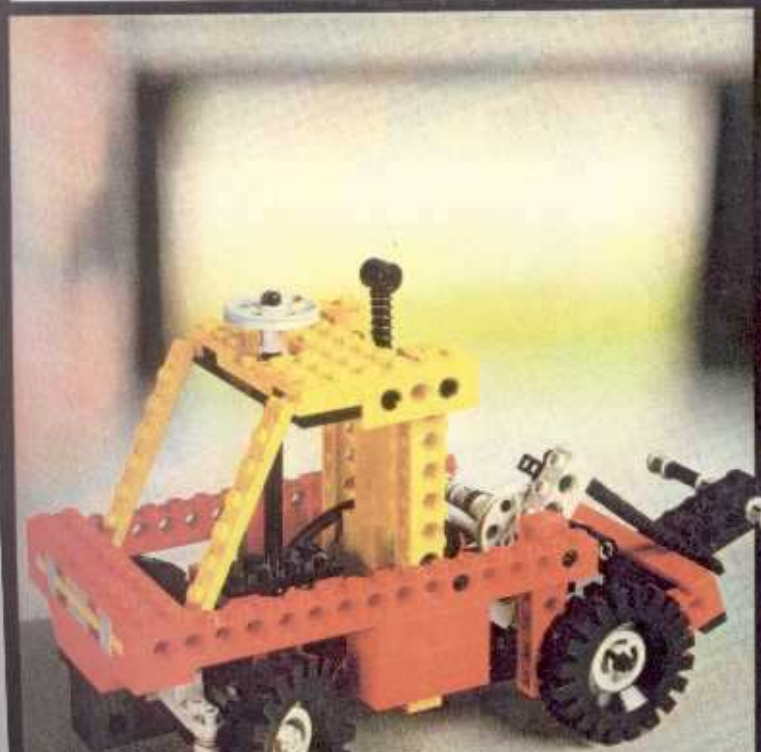
4